ԱՊԱՐԱՆ ՀԱՄԱՅՆՔԻ 16 ԳՅՈՒՂԱԿԱՆ ԲՆԱԿԱՎԱՅՐԵՐԻ ԽՄԵԼՈՒ ՋՐԻ ՋՐԱԳԾԵՐԻ ՎԵՐԱԿԱՌՈՒՑՄԱՆ ՆԱԽԱԳԾԱՆԱԽԱՀԱՇՎԱՅԻՆ ՓԱՍՏԱԹՂԹԵՐԻ ԿԱԶՄՈՒՄ

ԵՂԻՊԱՏՐՈՒՇ

ՊԱՅՄԱՆԱԳԻՐ - ДОГОВОР

N ՀՀ-ԱՄ-ԱՀ-ԳՀԽԾՋԲ-83/24-1

ՄԱՍ 1

ՔԼՈՐԱԿԱՅԱՆ

ՆԳԻ

Հ. Թոքմաջյան

«ՋՀՀԻ» կոնսորցիումի առաջատար

Տնօրեն

Ա.Բաբայան

2025

PRODUCED BY AN AUTODESK STUDENT VERSION

			Պայմանագիր՝	ՀՀ-ԱՄ-ԱՀ-ԳՀԽԾՋԲ-83/24
			Պատվիրատու՝ Ապարանի համայնքապետարան	
Ն.Գ.Ի.	Հ.Թոքմաջյան		Ապարան համայնքի թվով 16 գյուղական բնակավայրերի խմելու ջրի ջրագծերի վերակառուցման ՆՆՓ կազմում Գյուղ Եղիպատրուշ	
Նախագծեց	Ա.Հարությունյան			
Ստուգեց	Վ.Սահակյան			
			Իրավիճակի հատակագիծ Մ 1:1000	Թերթ: 1 / Թերթեր:

PRODUCED BY AN AUTODESK STUDENT VERSION
PRODUCED BY AN AUTODESK STUDENT VERSION
PRODUCED BY AN AUTODESK STUDENT VERSION

PRODUCED BY AN AUTODESK STUDENT VERSION

ԳԾԱԳՐԵՐԻ ՀԻՄՆԱԿԱՆ ԼՐԱԿԱԶՄԻ ԱՄՓՈՓԱԳԻՐ

Գծ. №	Ա ն վ ա ն ու մ ն ե ր ը	Գույք №
1	Ընդհանուր տվյալներ	
1*	Իրավիճակի հատակագիծ Մ 1:1000	
2	Բաժանարար Բ-1,Բ-2 և Բ-2-1: Հատակագիծ Մ 1:1000	
3	Բաժանարար Բ-1-ի երկայնական կտրվածք ՊԿ0+00-ՊԿ18+35.71	
4	Բաժանարար Բ-2-ի երկայնական կտրվածք ՊԿ0+00-ՊԿ8+85.81 Բաժանարար Բ-2-1-ի երկայնական կտրվածք ՊԿ0+00 -ՊԿ0+83.91	
5	Հոր հավաքովի ե/բ կլոր ելեմենտներից,H=1.5մ,D=1.0մ Տարրերի մասնագրեր	
6	Հոր հավաքովի ե/բ կլոր ելեմենտներից,H=1.5մ,D=1.5մ Տարրերի մասնագրեր	
7	Բաժանարար Բ-1,Բ-2,Բ-2-1 հորեր	
8	Ջրթող հորեր	
9	Դատարկման հորեր	
10	Օդահան հորեր	
11	Բաժանարար Բ-1-ի միացում արկա խողովակի ՊԿ8+35.71-ում	
12	Գերլցման խողովակ առկա ՕԿՋ-ում	

N ը/կ	Նշանակում	Անվանումներ	Ծանոթութ.
1	ՀՀՇՆ 40-01.02	Ջրամատակարարում, Արտաքին ցանցեր և կառուցվածքներ	
2	ՀՀՇՆ 40-01.03-2022	Կոյուղի, Արտաքին ցանցեր և կառուցվածքներ	
3	ՀՀՇՆ 52.01-2021	Բետոնե և երկաթբետոնե կառուցվածքներ	
4	ՀՀՇՆ 13-02-2022	Անվտանգության տեխնիկան շինարարությունում	
5	ՀՀՇՆ 1-3.01.01-2008	Շինարարության արտադրության կազմակերպում	
6	ՀՀՇՆ 32-01-2022	Ավտոմոբիլային ճանապարհներ	
7	ՀՀՇՆ 30-02-2022	Տարածքի բարեկարգում	
8	ՀՀՇՆ 20.04-2020	Երկրաշարժադիմացկուն շինարարություն, նախագծման նորմեր	

Մրցութային փաստաթղթերը մշակված են համաձայն գործող նորմերի ու կարգերի ՆԳՃ Հ.Թոքմաջյան

Կոնսորցիում՝ "ՋՀՀԻ" ՍՊԸ, "ՇՏՀ" հիմնադրամ, "Հիդրոէկ" ՍՊԸ			Պայմանագիր՝	ՀՀ-ԱՄ-ԱՀ-ԳՀԽԾՋԲ-83/24
			Պատվիրատու՝ Ապարանի համայնքապետարան	
Ն.Գ.Ի.	Հ.Թոքմաջյան		Ապարան համայնքի թվով 16 գյուղական բնակավայրերի խմելու ջրի ջրագծերի վերակառուցման ՆՆՓ կազմում Գյուղ Եղիպատրուշ	
Նախագծեց				
Ստուգեց	Վ.Սահակյան			
			Ընդհանուր տվյալներ	Թերթ: 1 / Թերթեր:

PRODUCED BY AN AUTODESK STUDENT VERSION
PRODUCED BY AN AUTODESK STUDENT VERSION
PRODUCED BY AN AUTODESK STUDENT VERSION

PRODUCED BY AN AUTODESK STUDENT VERSION

ՊԱՅՄԱՆԱԿԱՆ ՆՇԱՆՆԵՐ

- -Բաժանարար հոր
- -Ջրթող հոր
- -Դատարկման հոր
- -Օդահան հոր

			Պայմանագիր՝	ՀՀ-ԱՄ-ԱՀ-ԳՀԽԾՁԲ-83/24
			Պատվիրատու՝ Ապարանի համայնքապետարան	
Ն.Գ.Ի.	Հ.Թոքմաջյան		Ապարան համայնքի թվով 16 գյուղական բնակավայրերի խմելու ջրի ջրագծերի վերակառուցման ՆՆՓ կազմում Գյուղ Եղիպատրուշ	
Նախագծեց	Ա.Հարությունյան	[signature]		
Ստուգեց	Վ.Սահակյան	[signature]		
			Բաժանարարներ Բ-1;Բ-2 և Բ-2-1 Հատակագիծ Մ 1:1000	Թերթ: 2 / Թերթեր:

PRODUCED BY AN AUTODESK STUDENT VERSION
PRODUCED BY AN AUTODESK STUDENT VERSION
PRODUCED BY AN AUTODESK STUDENT VERSION

PRODUCED BY AN AUTODESK STUDENT VERSION

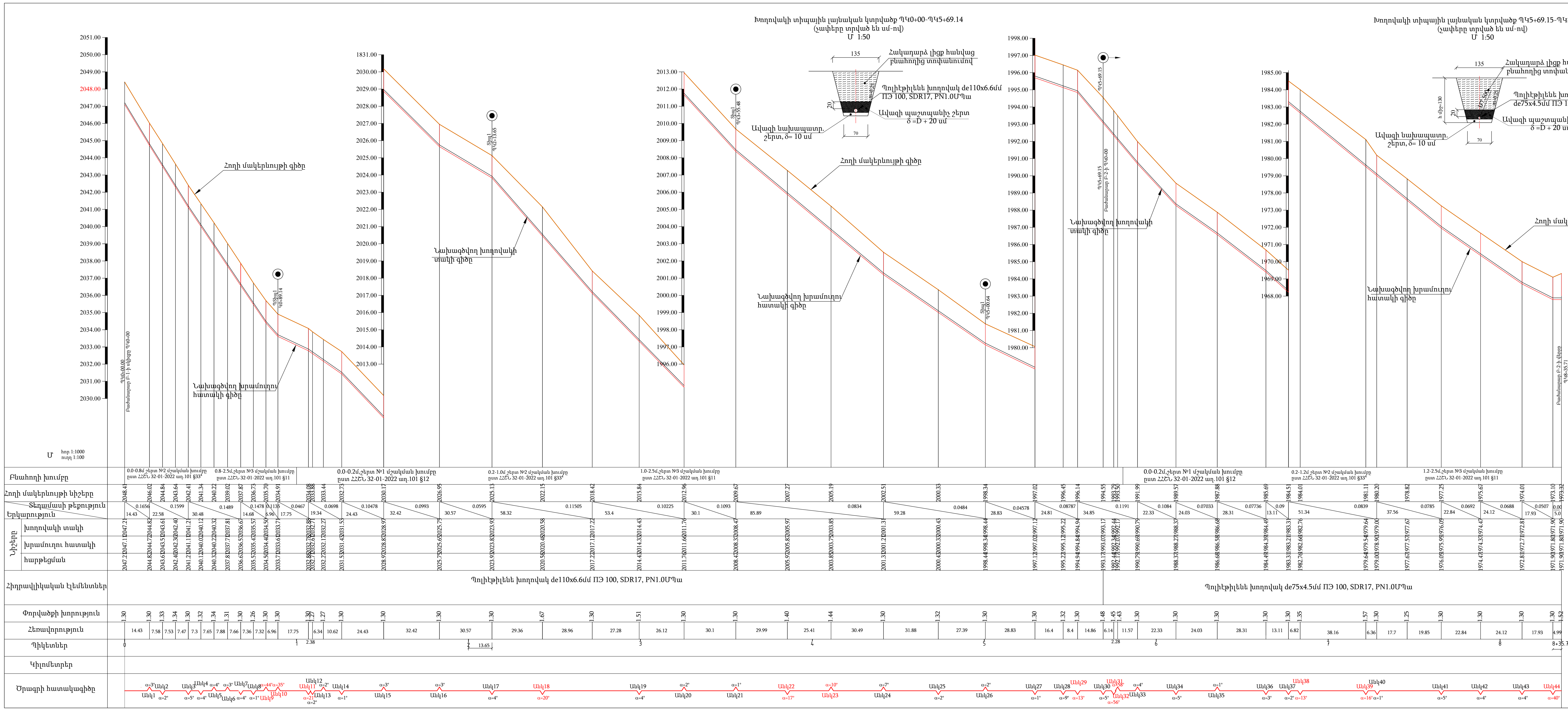

ԲԱԺԱՆԱՐԱՐ Բ-1-ի ԱՇԽԱՏԱՆՔՆԵՐԻ ԾԱՎԱԼՆԵՐԸ

NN	Աշխատանքի անվանումը	Չափի միավ.	Քանակը	Ծանոթություն
	I.Հողային աշխատանքներ			
1	Խրամուղու քանդում IV կարգի բնահողերում,շերտ №1-ում	մ³	192	§12
2	Խրամուղու քանդում III կարգի բնահողերում,շերտ №2-ում	մ³	751	§33⁴
3	Խրամուղու քանդում V կարգի բնահողերում,շերտ №3-ում	մ³	172	§11
4	Ավազի նախապատրաստական շերտի իրականացում տոփանումով, δ=10սմ	մ³	60.6	
5	Ավազի պաշտպանիչ շերտի իրականացում տոփանումով , δ=de+20սմ	մ³	199.5	
6	Հակադարձ լիցքի իրականացում հանված բնահողից	մ³	846.5	
7	Ավելցուկ բնահողի տեղափոխում մինչև 2 կմ .	մ³	268.5	
	II.Խողովակներ			
8	Պոլիէթիլենե խողովակ de110x6.6մմ ПЭ 100, SDR17, PN1.0ՄՊա մոնտաժումով,փորձարկումով	մ	569.15	
10	Պոլիէթիլեն de=110x6.6մմ խողովակների ձևավոր մասեր (անկյունակներ)	հատ	7	
11	Պոլիէթիլենե խողովակ de75x4.5մմ ПЭ 100, SDR17, PN1.0ՄՊա մոնտաժումով,փորձարկումով	մ	266.56	
12	Պոլիէթիլեն de=75x4.5մմ խողովակների ձևավոր մասեր (անկյունակներ)	հատ	4	
13	Խողովակների լվացում, վարակազերծում	մ	835.71	
	Ջրթողներ			
	Տիպ 1	հատ	4	

ԲՆԱՀՈՂԻ ԵՐԿՐԱԲԱՆԱԿԱՆ ՆԿԱՐԱԳՐՈՒԹՅՈՒՆԸ

ՇԵՐՏ № 1 Խճաքարային ենթաշերտ, լավ տոփանված, գրունտի մշակման խումբը ըստ ՀՀՇՆ 32-01-2022 աղ.101 §12

ՇԵՐՏ № 2 Ավազակավեր, խճաքարերի խառնուրդներով մինչև 30%, գրունտի մշակման խումբը ըստ ՀՀՇՆ 32-01-2022 աղ.101 §33⁴

ՇԵՐՏ № 3 Բեկորա-խճաքարեր, ավազակավերի լցուկով մինչև 20%, գրունտի մշակման խումբը ըստ ՀՀՇՆ 32-01-2022 աղ.101 §11

ՊԱՅՄԱՆԱԿԱՆ ՆՇԱՆՆԵՐ

Հողի մակերևույթի գիծը

Նախագծվող խրամուղու հատակի գիծը

Նախագծվող խողովակի տակի գիծը

-Բաժանարար հոր

-Ջրթող հոր

Ծանոթություն

1. Ջրթողների տեղերը կճշտվեն շինարարության ընթացքում:
2. Չափերը գծագրում տրված են մ-ով,բացի նշվածներից:

			Պայմանագիր՝	ՀՀ-ԱՄ-ԱՀ-ԳՀԽԾՁԲ-83/24
			Պատվիրատու՝ Ապարանի համայնքապետարան	
Ն.Գ.Ի.	Հ.Թոքմաջյան		Ապարան համայնքի թվով 16 գյուղական բնակավայրերի խմելու ջրի ջրագծերի վերակառուցման ՆՆՓ կազմում Գյուղ Եղիպատրուշ	
Նախագծեց	Ա.Հարությունյան	[signature]		
Ստուգեց	Վ.Սահակյան	[signature]		
			Բաժանարար Բ-1-ի երկայնական կտրվածք ՊԿ0+00-ՊԿ18+35.71	Թերթ: 3 / Թերթեր:

PRODUCED BY AN AUTODESK STUDENT VERSION

PRODUCED BY AN AUTODESK STUDENT VERSION

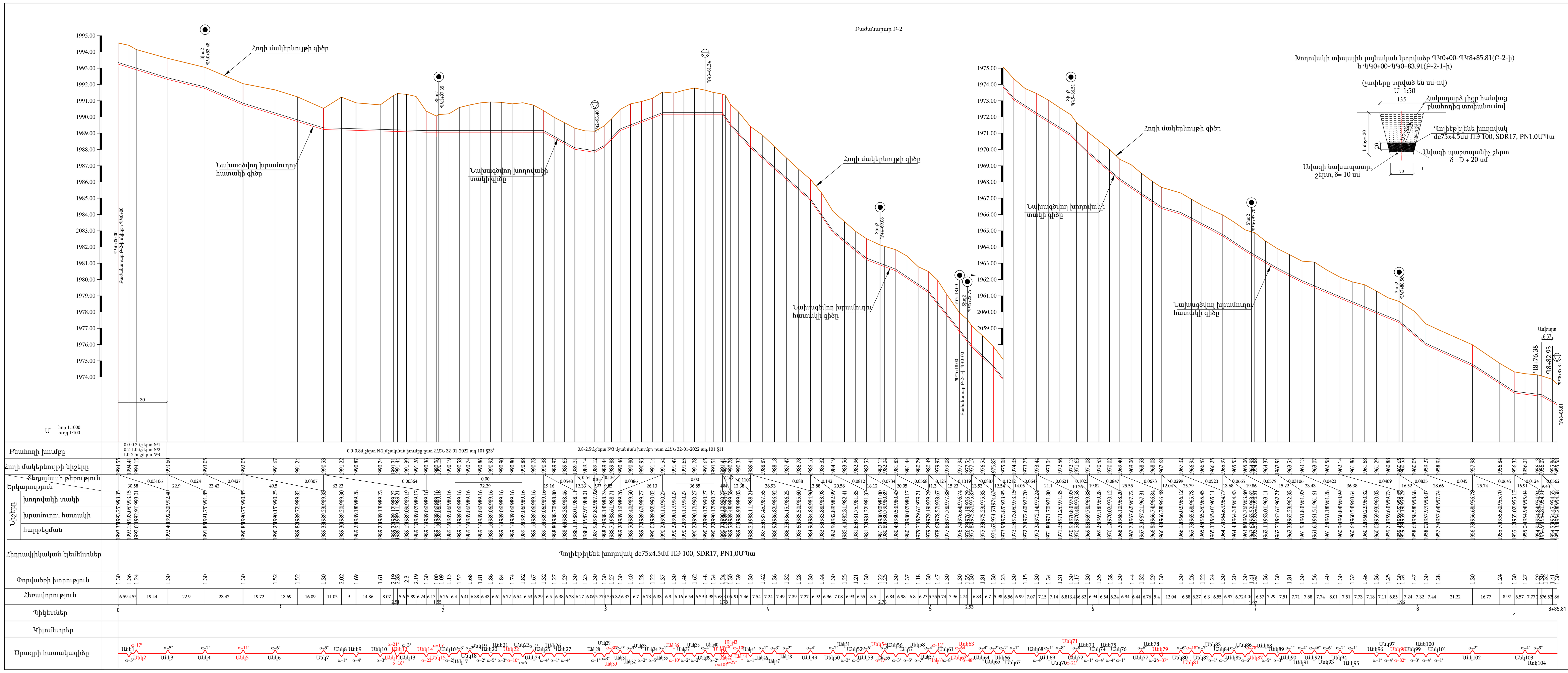

Խողովակի տիպային լայնական կտրվածք ՊԿ0+00-ՊԿ8+85.81(Բ-2-ի) և ՊԿ0+00-ՊԿ0+83.91(Բ-2-1-ի)

(չափերը տրված են սմ-ով)
Մ 1:50

135
Հակադարձ լիցք հանվաց բնահողից տոփանումով
Պոլիէթիլենե խողովակ de75x4.5մմ ПЭ 100, SDR17, PN1.0ՄՊա
Ավազի պաշտպանիչ շերտ δ =D + 20 սմ
Ավազի նախապատր. շերտ, δ= 10 սմ
h միջ=130
20
70

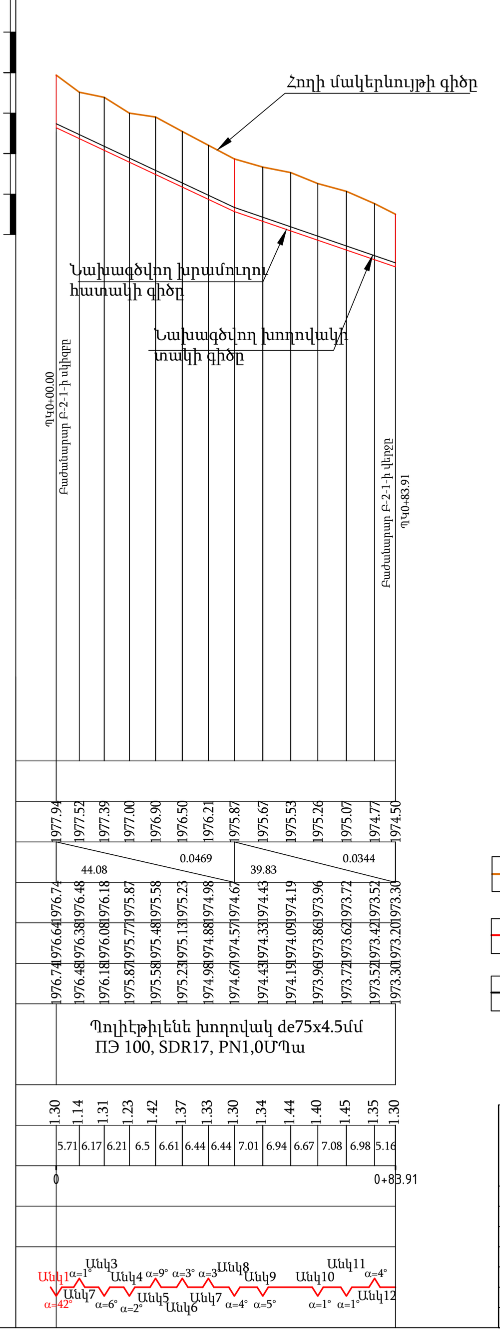

ԲԱԺԱՆԱՐԱՐ Բ-2-ի ԱՇԽԱՏԱՆՔՆԵՐԻ ԾԱՎԱԼՆԵՐԸ

NN	Աշխատանքի անվանումը	Չափի միավ.	Քանակը	Ծանոթություն
	I.Հողային աշխատանքներ			
1	Խրամուղու քանդում IV կարգի բնահողերում,շերտ №1-ում	մ³	8	§12
2	Խրամուղու քանդում III կարգի բնահողերում,շերտ №2-ում	մ³	812	§33⁴
3	Խրամուղու քանդում V կարգի բնահողերում,շերտ №3-ում		360	§11
4	Գոյություն ունեցող ասֆալտի քանդում ՊԿ8+74.38-ՊԿ8+82.95(L=6.57մ) b=1.355մ (Vp կարգի)	մ³	0.71	δ=8սմ
5	Ավազի նախապատրաստական շերտի իրականացում տոփանումով, δ=10սմ	մ³	68.6	
6	Ավազի պաշտպանիչ շերտի իրականացում տոփանումով , δ=de+20սմ	մ³	195.7	
7	Հակադարձ լիցքի իրականացում հանված բնահողից	մ³	991.8	
8	Ավելցուկ բնահողի և ասֆալտի թափոնների տեղափոխում մինչև 2 կմ .	մ³	188.2	
9	Խճային նախապատրաստական շերտ, δ=12սմ	մ²	8.9	
10	Միջնահատիկ ասֆալտբետոնե շերտի ստեղծում, δ=6սմ	մ²	8.9	
	II.Խողովակներ			
11	Պոլիէթիլենե խողովակ de75x4.5մմ ПЭ 100, SDR17, PN1.0ՄՊա մոնտաժումով,փորձարկումով	մ	885.81	
12	Պոլիէթիլեն de=75x4.5մմ խողովակների ձևավոր մասեր (անկյունակներ)	հատ	22	
13	Խողովակների լվացում, վարակազերծում	մ	885.81	
	Ջրթողներ Տիպ 2	հատ	7	
	Օդահան	հատ	1	
	Դատարկման հորեր	հատ	2	

ԲԱԺԱՆԱՐԱՐ Բ-2-ի ԱՇԽԱՏԱՆՔՆԵՐԻ ԾԱՎԱԼՆԵՐԸ

NN	Աշխատանքի անվանումը	Չափի միավ.	Քանակը	Ծանոթություն
	I.Հողային աշխատանքներ			
1	Խրամուղու քանդում III կարգի բնահողերում,շերտ №2-ում	մ³	56.0	§33⁴
2	Խրամուղու քանդում V կարգի բնահողերում,շերտ №3-ում	մ³	56.0	§11
3	Ավազի նախապատրաստական շերտի իրականացում տոփանումով, δ=10սմ	մ³	6.1	
4	Ավազի պաշտպանիչ շերտի իրականացում տոփանումով , δ=de+20սմ	մ³	18.5	
5	Հակադարձ լիցքի իրականացում հանված բնահողից	մ³	86.8	
6	Ավելցուկ բնահողի տեղափոխում մինչև 2 կմ .	մ³	25.2	
	II.Խողովակներ			
7	Պոլիէթիլենե խողովակ de75x4.5մմ ПЭ 100, SDR17, PN1.0ՄՊա մոնտաժումով,փորձարկումով	մ	83.91	
8	Պոլիէթիլեն de=75x4.5մմ խողովակների ձևավոր մասեր (անկյունակներ)	հատ	1	
9	Խողովակների լվացում, վարակազերծում	մ	83.91	

ԲՆԱՀՈՂԻ ԵՐԿՐԱԲԱՆԱԿԱՆ ՆԿԱՐԱԳՐՈՒԹՅՈՒՆԸ

ՇԵՐՏ № 1 Խճաքարային ենթաշերտ, լավ տոփանված, գրունտի մշակման խումբը ըստ ՀՀՇՆ 32-01-2022 աղ.101 §12

ՇԵՐՏ № 2 Ավազակավեր, խճաքարերի խառնուրդներով մինչև 30%, գրունտի մշակման խումբը ըստ ՀՀՇՆ 32-01-2022 աղ.101 §33⁴

ՇԵՐՏ № 3 Բեկորա-խճաքարեր, ավազակավերի լցուկով մինչև 20%, գրունտի մշակման խումբը ըստ ՀՀՇՆ 32-01-2022 աղ.101 §11

ՊԱՅՄԱՆԱԿԱՆ ՆՇԱՆՆԵՐ

- Հողի մակերևույթի գիծը
- Նախագծվող խրամուղու հատակի գիծը
- Նախագծվող խողովակի տակի գիծը
- -Բաժանարար հոր
- -Ջրթող հոր
- -Դատարկման հոր
- -Օդահան հոր

Ծանոթություն
1. Ջրթողների տեղերը կճշտվեն շինարարության ընթացքում:
2. Չափերը գծագրում տրված են մ-ով,բացի նշվածներից:

			Պայմանագիր՝	ՀՀ-ԱՄ-ԱՀ-ԳՀԽԾՁԲ-83/24
			Պատվիրատու՝ Ապարանի համայնքապետարան	
Ն.Գ.Ի.	Հ.Թոքմաջյան		Ապարան համայնքի թվով 16 գյուղական բնակավայրերի խմելու ջրի ջրագծերի վերակառուցման ՆՆՓ կազմում Գյուղ Եղիպատրուշ	
Նախագծեց	Ա.Հարությունյան	[signature]		
Ստուգեց	Վ.Սահակյան	[signature]		
			Բաժանարար Բ-2-ի երկայնական կտրվածք ՊԿ0+00-ՊԿ8+85.81 Բաժանարար Բ-2-1-ի երկայնական կտրվածք ՊԿ0+00-ՊԿ0+83.91	Թերթ: 4 / Թերթեր:

PRODUCED BY AN AUTODESK STUDENT VERSION
PRODUCED BY AN AUTODESK STUDENT VERSION
PRODUCED BY AN AUTODESK STUDENT VERSION

PRODUCED BY AN AUTODESK STUDENT VERSION

ԲԱԺԱՆԱՐԱՐ, ՕԴԱՀԱՆ ԵՎ ԴԱՏԱՐԿՄԱՆ ՀՈՐԵՐԻ ՏԻՊԱՅԻՆ ԿՏՐՎԱԾՔՆԵՐ

ՀԱՏԱԿԱԳԻԾ
Մ 1:20

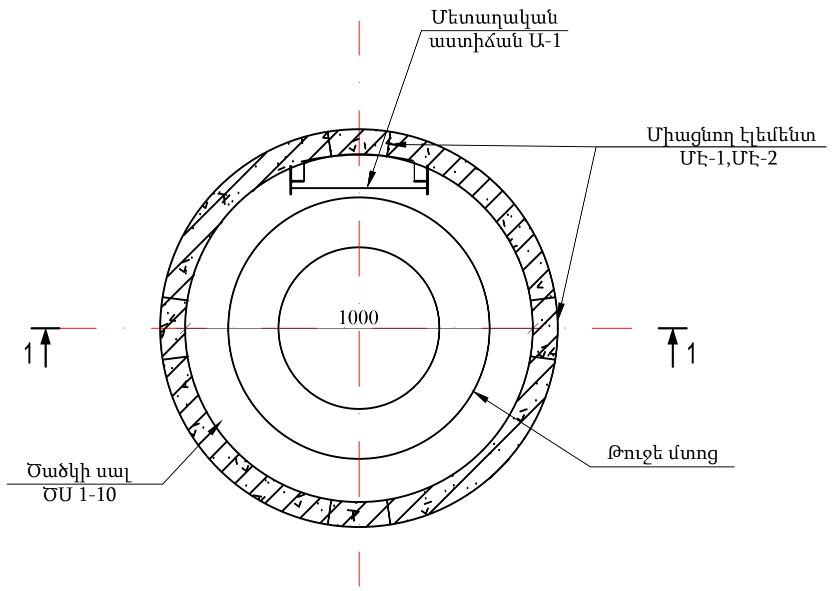

ԿՏՐՎԱԾՔ 1-1
Մ 1:20

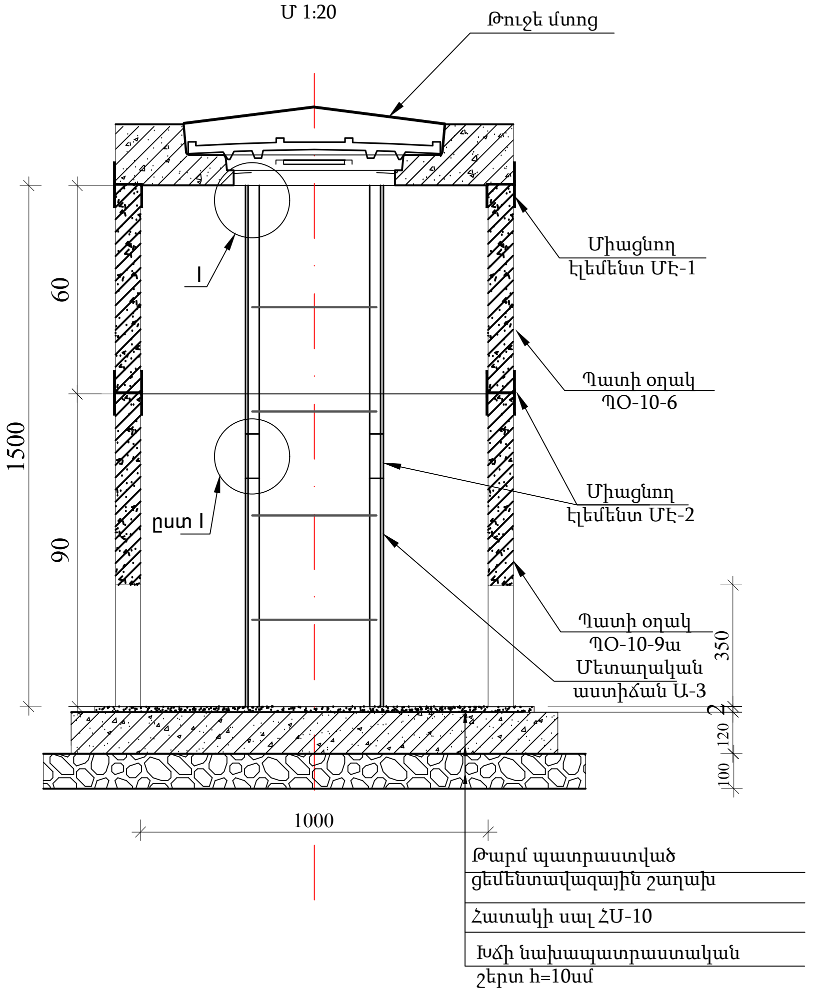

ՀԱՆԳՈՒՅՑ 1-1

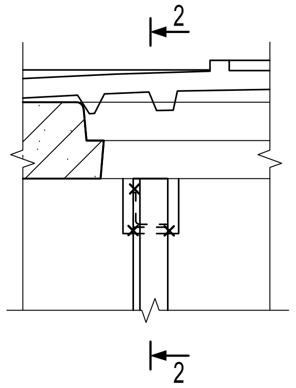

ՀԱՆԳՈՒՅՑ 2-2

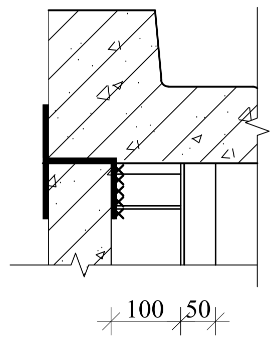

ՄԵՏԱՂԱԿԱՆ ԱՍՏԻՃԱՆ Ա-1

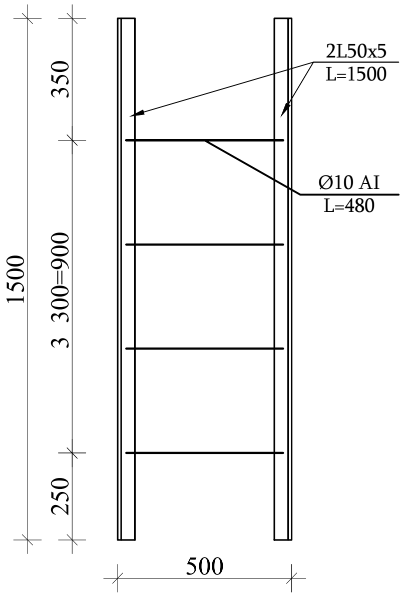

ՄԷ-1

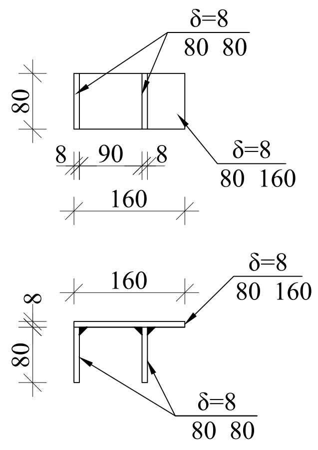

ՄԷ-2

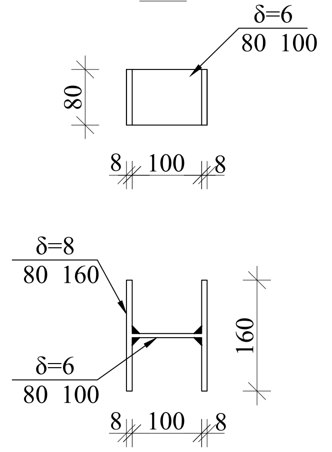

Ե/Բ հավաքովի տարրերի մասնագիր 1 հորի համար
ընդամենը 6 հոր D=1.0, H=1.5 մ

Հ/Հ N	Ա Ն Վ Ա Ն ՈՒ Մ	Չափ. միավոր հատ	1 էլեմենտի բետոնե ծավալը մ3	1 էլեմենտի ամբողջ քաշը կգ
1	Ծածկի սալ ԾՍ1-10	1	0.1	101.3
2	Պատի օղակՊՕ-10-6	1	0.16	5.4
3	Պատի օղակՊՕ-10-9ա	1	0.23	14.7
4	Հատակի սալ ՀՍ-10	1	0.18	14.4
	Ընդամենը		0.67	135.8

Շին. նյութերի ծախսը մեկ հորի համար

№	Անվանում	Չափ. միավ.	Քանակը
1	Ցեմենտ-ավազե շաղախ	մ³	0.1
2	Խճի նախապատրաստական շերտ, δ=10սմ	մ³	0.35

Մետաղական էլեմենտների մասնագիր

Հ/Հ	Ա Ն Վ Ա Ն ՈՒ Մ	Չափ. միավոր հատ	Միավոր մասսա կգ	Ծանրութ. G կգ.
1	Մետաղական աստիճան Ա-1	1	12.5	12.5
2	Թուջե մտոց	1	100	100
	Միացնող էլեմենտ ՄԷ-1 (4 հատ)			
3	80x8 L=160	1	0.8	0.8
4	80x8 L=80	2	0.4	0.8
	Ընդամենը 4 հատի համար			6.4
	Միացնող էլեմենտ ՄԷ-2 (4 հատ)			
5	80x8 L=160	2	0.8	1.6
6	80x6 L=100	1	0.4	0.4
	Ընդամենը 4 հատի համար			8.0
	Ընդամենը			26.9

Կոնսորցիում՝ "ՋՀՀԻ" ՍՊԸ, "ՇՏՀ" հիմնադրամ, "Հիդրոէկ" ՍՊԸ			Պայմանագիր՝	ՀՀ-ԱՄ-ԱՀ-ԳՀԽԾՁԲ-83/24	
			Պատվիրատու՝ Ապարանի համայնքապետարան		
Ն.Գ.Ի.	Հ.Թորմաջյան		Ապարան համայնքի թվով 16 գյուղական բնակավայրերի խմելու ջրի ջրագծերի վերակառուցման ՆՆՓ կազմում Գյուղ Եղիպատրուշ		
Նախագծեց	Ա.Առուստամյան				
Ստուգեց	Վ.Սահակյան				
			Հոր հավաքովի ե/բ կլոր էլեմենտներից, H=1.5մ,D=1.0մ Տարրերի մասնագրեր	Թերթ	Թերթեր
				5	

PRODUCED BY AN AUTODESK STUDENT VERSION
PRODUCED BY AN AUTODESK STUDENT VERSION
PRODUCED BY AN AUTODESK STUDENT VERSION

PRODUCED BY AN AUTODESK STUDENT VERSION

ՋՐԹՈՂ ՀՈՐԵՐԻ ՏԻՊԱՅԻՆ ԿՏՐՎԱԾՔՆԵՐ

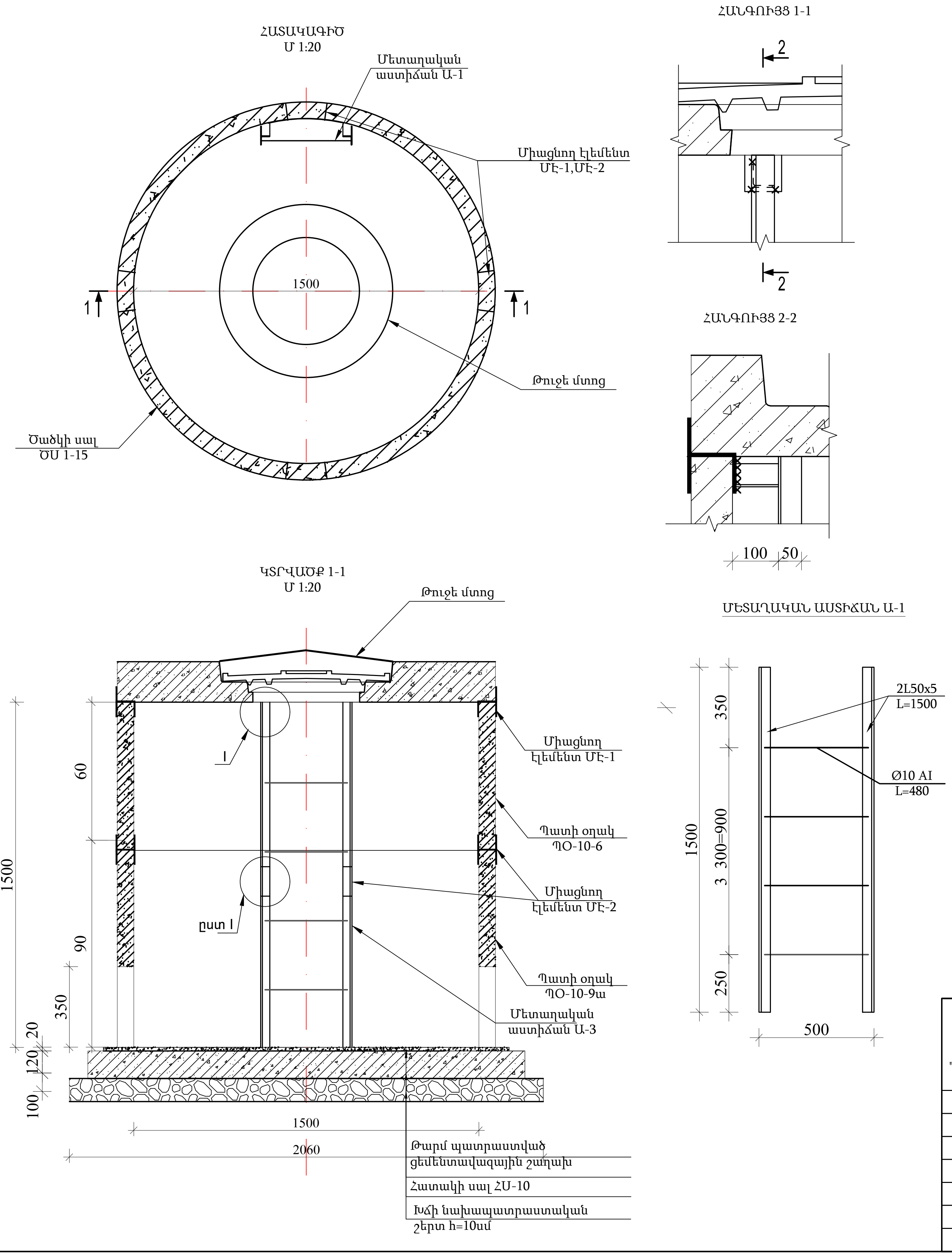

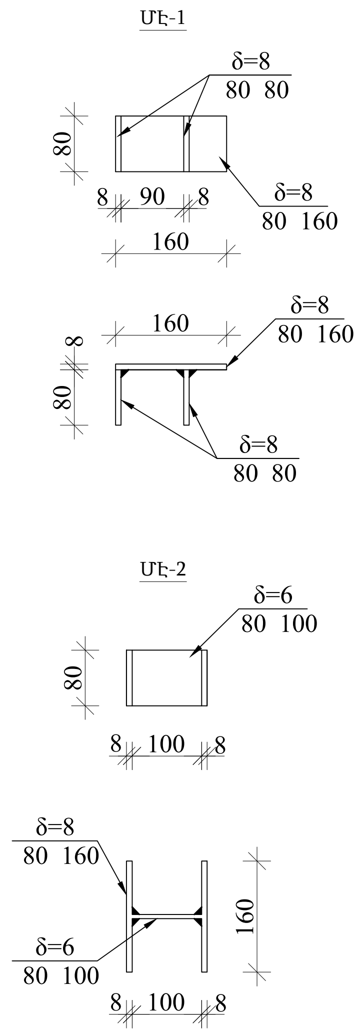

Ե/Բ հավաքովի տարերի մասնագիր 1 հորի համար
ընդամենը 11 հոր D=1.5, H=1.5 մ

Հ/Հ	Ա Ն Վ Ա Ն Ո Ւ Մ	Չափ. միավոր հատ	1 էլեմենտի բետոնե ծավալը $մ^3$	1 էլեմենտի ամրանի քաշը կգ
1	Ծածկի սալ ԾՍ1-15	1	0.49	68.0
2	Պատի օղակՊՕ-15-6	1	0.265	7.2
3	Պատի օղակՊՕ-15-9ա	1	0.31	27.0
4	Հատակի սալ ՀՍ-15	1	0.38	32.7
Ընդամենը			1.445	134.9

Շին. նյութերի ծախսը մեկ հորի համար

№	Անվանում	Չափ. միավ.	Քանակը
1	Ցեմենտ-ավազե շաղախ	$մ^3$	0.1
2	Խճի նախապատրաստական շերտ, δ=10սմ	$մ^3$	0.35

Մետաղական էլեմենտների մասնագիր

Հ/Հ	Ա Ն Վ Ա Ն Ո Ւ Մ	Չափ. միավոր հատ	Միավոր մասսա կգ.	Ծանրութ. G կգ.
1	Մետաղական աստիճան Ա-1	1	12.5	12.5
2	Թուջե մտոց	1	100	100
	Միացնող էլեմենտ ՄԷ-1 (4 հատ)			
3	80x8 L=160	1	0.8	0.8
4	80x8 L=80	2	0.4	0.8
	Ընդամենը4 հատի համար			6.4
Միացնող էլեմենտ ՄԷ-2 (4 հատ)				
5	80x8 L=160	2	0.8	1.6
6	80x6 L=100	1	0.4	0.4
	Ընդամենը4 հատի համար			8.0
	Ընդամենը			26.9

Կոնսորցիում` "ՋՀՀԻ" ՍՊԸ, "ՇՏՀ" հիմնադրամ, "Հիդրոէկ" ՍՊԸ			Պայմանագիր`	ՀՀ-ԱՄ-ԱՀ-ԳՀԽԾՁԲ-83/24
			Պատվիրատու` Ապարանի համայնքապետարան	
Ն.Գ.Ի.	Հ.Թոքմաջյան		Ապարան համայնքի թվով 16 գյուղական բնակավայրերի խմելու ջրի ջրագծերի վերակառուցման ՆՆՓ կազմում Գյուղ Եղիպատրուշ	
Նախագծեց	Ա.Առուստամյան			
Ստուգեց	Վ.Սահակյան			
			Հոր հավաքովի ե/բ կլոր էլեմենտներից, H=1.5մ,D=1.5մ Տարրերի մասնագրեր	Թերթ: 6 / Թերթեր:

PRODUCED BY AN AUTODESK STUDENT VERSION
PRODUCED BY AN AUTODESK STUDENT VERSION
PRODUCED BY AN AUTODESK STUDENT VERSION

PRODUCED BY AN AUTODESK STUDENT VERSION

Բաժանարար հոր Բ-1-ի ՊԿ0+00-ում
Մ 1:20

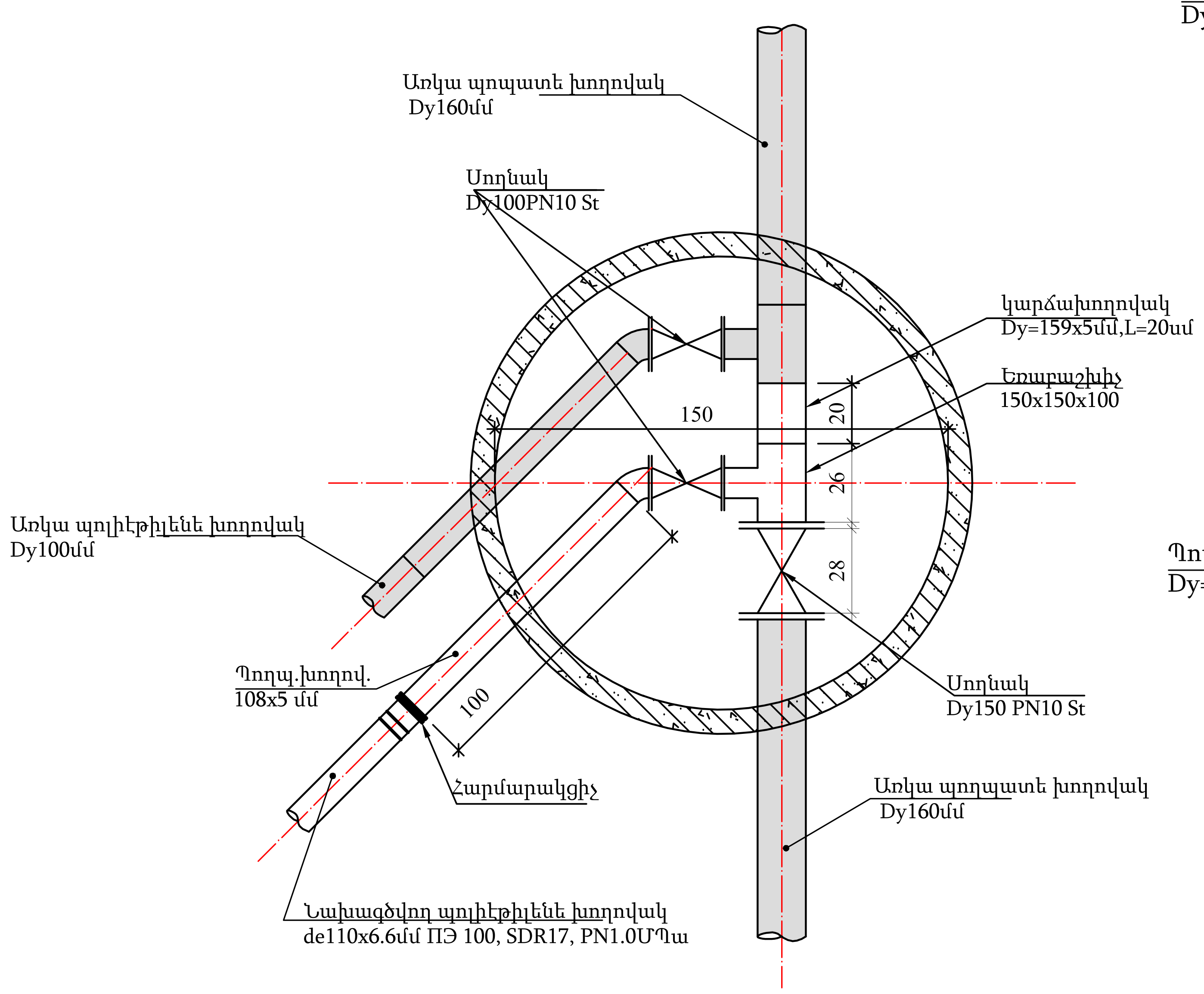

Բաժանարար հոր Բ-2 (Բ-1-ի ՊԿ5+69.15-ում)
Մ 1:50

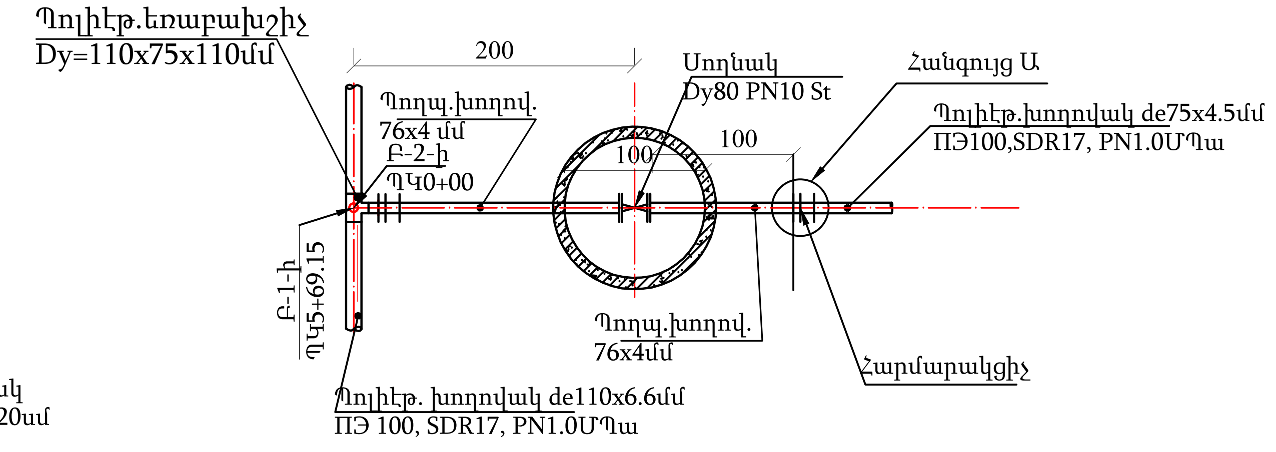

Բաժանարար հոր Բ-2-1 (Բ-2-ի ՊԿ5+22.75-ում)
Մ 1:50

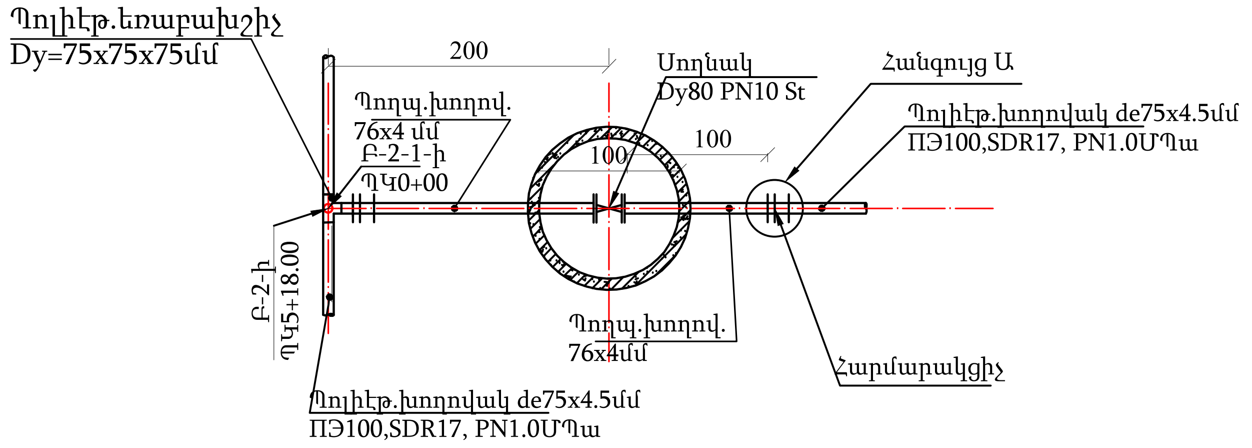

Հագույց Ա

Պոլիէթիլենե խողովակի և մետաղական կցաշուրթի միացման հանգույց

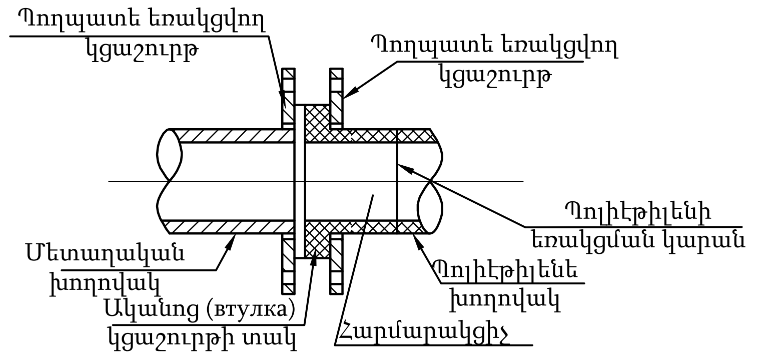

Բաժանարար հոր Բ-2-1 (Բ-2-ի ՊԿ5+22.75-ում)
Աշխատանքների ծավալները 1 հորի համար (Ընդամենը 1 հատ)

Հ/Հ	Աշխատանքների անվանումը	Չափ. միավ.	Քանակ	Ծանոթ.
1. Մետաղական կառուցվածքներ				
1	Պողպատե խողովակ DN=76x4մմ	մ	3.0	
2	Սողնակ Dy80 PN10 St	հատ	1	
3	Պոլիէթ.եռաբախշիչDy=75x75x75մմ	հատ	1	
4	Հարթ կցաշուրթ Dy80 PN10 St	հատ	4	
5	Հարմարակցիչ PE	հատ	2	
6	Բետոնե հենարան 0,3x0,3x0,1մ	մ³	0,009	
7	Մետաղական մակերևույթների երկշերտ ներկում	մ²	1.0	

Բաժանարար հոր Բ-1 ՊԿ0+00-ում
Աշխատանքների ծավալները

Հ/Հ	Աշխատանքների անվանումը	Չափ. միավ.	Քանակ	Ծանոթ.
1	Առկա բետոնե հորի քանդում	մ³	2.0	
2	Առկա Dy 150մմ սողնակի ապամոնտաժում	հատ	1	
3	Առկա Dy 100մմ սողնակի ապամոնտաժում	հատ	1	
4	Dy 160 մմ պողպ.խողովակի կտրում	տեղ	2	
5	Կարճախողովակ 159x5մմ	մ	0.2	
6	Պողպ..եռաբախշիչ 150x150x100մմ	հատ	1	
7	Պողպ.արմունկ 108x5մմ,α=45°	հատ	1	
8	Պողպ. խողովակ108x5մմ	մ	1	
9	Հարմարակցիչ PE	հատ	1	
10	Նոր Dy150 PN10 St սողնակի մոնտաժում	հատ	1	
11	Նոր Dy100 PN10 St սողնակի մոնտաժում	հատ	2	
12	Հարթ կցաշուրթ Dy150 PN10 St	հատ	2	
13	Հարթ կցաշուրթ Dy100 PN10 St	հատ	4	
14	Բետոնե հենարան 0,3x0,3x0,1մ	մ³	0,009	
15	Մետաղական մակերևույթների երկշերտ ներկում	մ²	1.0	

Բաժանարար հոր Բ-2 (Բ-1-ի ՊԿ5+69.15-ում)
Աշխատանքների ծավալները 1 հորի համար (Ընդամենը 1 հատ)

Հ/Հ	Աշխատանքների անվանումը	Չափ. միավ.	Քանակ	Ծանոթ.
1. Մետաղական կառուցվածքներ				
1	Dy 100 մմ պոլիէթ.խողովակի կտրում	տեղ	1	
2	Պողպատե խողովակ DN=76x4մմ	մ	3.0	
3	Սողնակ Dy80 PN10 St	հատ	1	
4	Պոլիէթ.եռաբախշիչDy=110x75x110մմ	հատ	1	
5	Հարթ կցաշուրթ Dy80 PN10 St	հատ	4	
6	Հարմարակցիչ PE	հատ	2	
7	Բետոնե հենարան 0,3x0,3x0,1մ	մ³	0,009	
8	Մետաղական մակերևույթների երկշերտ ներկում	մ²	1.0	

Կոնսորցիում՝ "ՋՀՀԻ" ՍՊԸ, "ՇՏՀ" հիմնադրամ, "Հիդրոէկ" ՍՊԸ			Պայմանագիր՝	ՀՀ-ԱՄ-ԱՀ-ԳՀԽԾՋԲ-83/24
			Պատվիրատու՝ Ապարանի համայնքապետարան	
Ն.Գ.Ի.	Հ.Թոքմաջյան		Ապարան համայնքի թվով 16 գյուղական բնակավայրերի խմելու ջրի ջրագծերի վերակառուցման ՆՆՓ կազմում Գյուղ Եղիպատրուշ	
Նախագծեց	Ա.Առուստամյան			
Ստուգեց	Վ.Սահակյան			
			Բաժանարար Բ-1,Բ-2,Բ-2-1 հորեր	Թերթ: 7 / Թերթեր:

PRODUCED BY AN AUTODESK STUDENT VERSION
PRODUCED BY AN AUTODESK STUDENT VERSION
PRODUCED BY AN AUTODESK STUDENT VERSION

PRODUCED BY AN AUTODESK STUDENT VERSION

Տիպ 1 ջրթող հորի հատակագիծ Մ 1:20

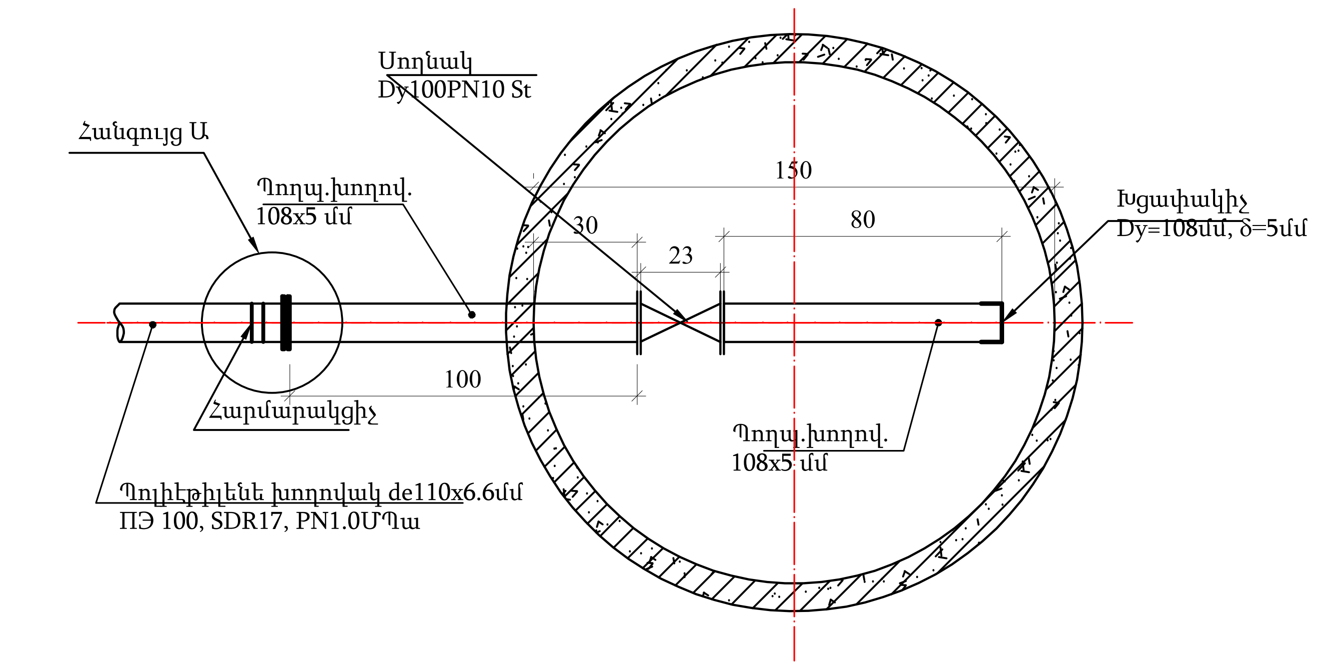

Տիպ 2 ջրթող հորի հատակագիծ Մ 1:20

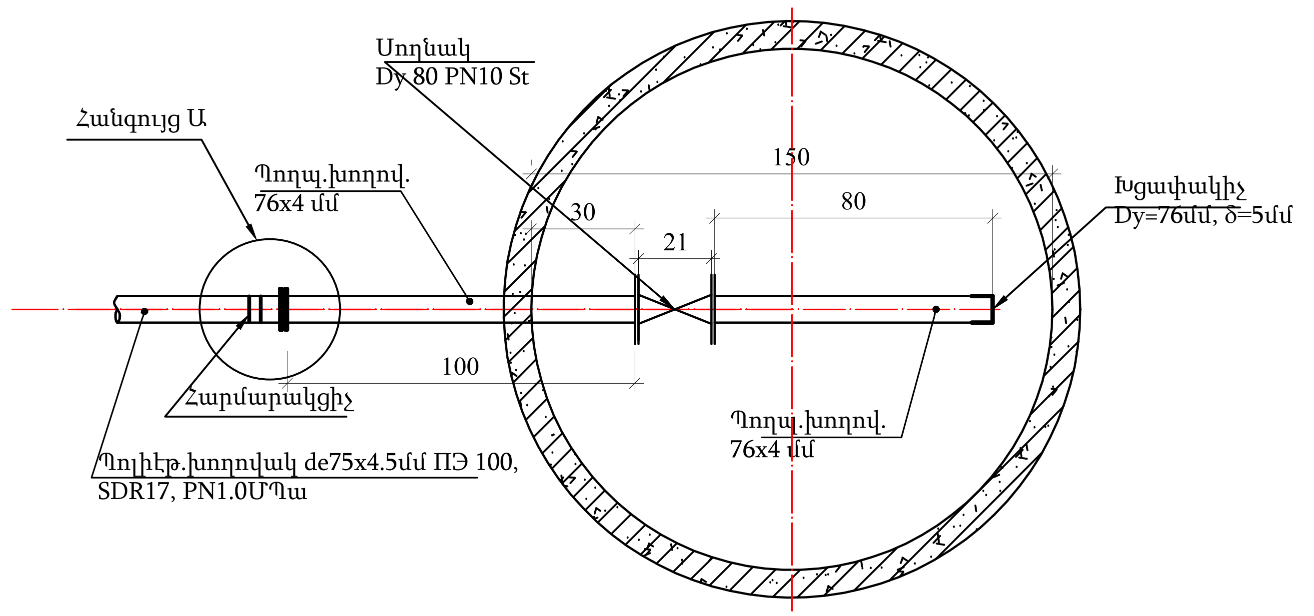

Հագույց Ա

Պոլիէթիլենե խողովակի և մետաղական կցաշուրթի միացման հանգույց

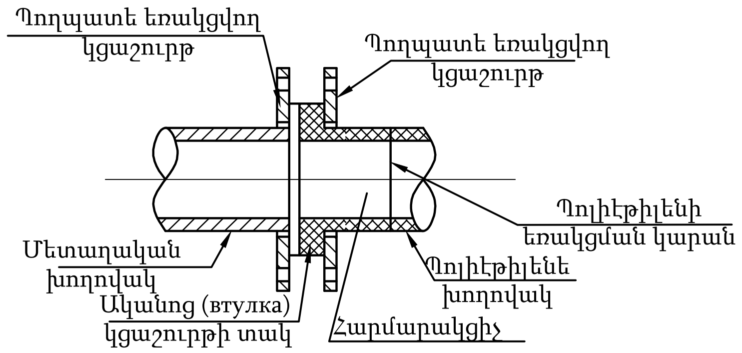

Տիպ 1 ջրթող հոր ՋՀ

Աշխատանքների ծավալները 1 հատի համար (Ընդամենը4 հատ)

Հ/Հ	Աշխատանքների անվանումը	Չափ. միավ.	Քանակ	Ծանոթ.
	1. Մետաղական կառուցվածքներ			
1	Պողպատե խողովակ DN=108x5մմ	մ	1.8	
2	Սողնակ Dy=100մմ	հատ	1	
3	Հարթ կցաշուրթ Dy100 St	հատ	2	ԳՕՍՏ 10820-80
4	Հարմարակցիչ PE	հատ	1	
5	Խցափակիչ Dy=108մմ, δ=5մմ	հատ	1	
6	Բետոնե հենարան 0,3x0,3x0,1մ	$մ^3$	0,009	
7	Մետաղական մակերևույթների երկշերտ ներկում	$մ^2$	2.0	

Տիպ 2 ջրթող հոր ՋՀ

Աշխատանքների ծավալները 1 հատի համար (Ընդամենը 7 հատ)

Հ/Հ	Աշխատանքների անվանումը	Չափ. միավ.	Քանակ	Ծանոթ.
	1. Մետաղական կառուցվածքներ			
1	Պողպատե խողովակ DN=76x4մմ	մ	1.8	
2	Սողնակ Dy=80մմ	հատ	1	
3	Հարթ կցաշուրթ Dy80 St	հատ	2	ԳՕՍՏ 10820-80
4	Հարմարակցիչ PE	հատ	1	
5	Խցափակիչ Dy=76մմ, δ=5մմ	հատ	1	
6	Բետոնե հենարան 0,3x0,3x0,1մ	$մ^3$	0,009	
7	Մետաղական մակերևույթների երկշերտ ներկում	$մ^2$	2.0	

Կոնսորցիում՝ "ՋՀՀԻ" ՍՊԸ, "ՇՏՀ" հիմնադրամ, "Հիդրոէկ" ՍՊԸ			Պայմանագիր՝	ՀՀ-ԱՄ-ԱՀ-ԳՀԽԾՁԲ-83/24
			Պատվիրատու՝ Ապարանի համայնքապետարան	
Ն.Գ.Ի.	Հ.Թոքմաջյան		Ապարան համայնքի թվով 16 գյուղական բնակավայրերի խմելու ջրի ջրագծերի վերակառուցման ՆՆՓ կազմում Գյուղ Եղիպատրուշ	
Նախագծեց	Ա.Առուստամյան			
Ստուգեց	Վ.Սահակյան			
			Ջրթող հորեր	Թերթ: 8 / Թերթեր:

PRODUCED BY AN AUTODESK STUDENT VERSION
PRODUCED BY AN AUTODESK STUDENT VERSION
PRODUCED BY AN AUTODESK STUDENT VERSION

PRODUCED BY AN AUTODESK STUDENT VERSION

Բ-2-իՊԿ2+93.40-ում դատարկման հորի հատակագիծ
Մ 1:20

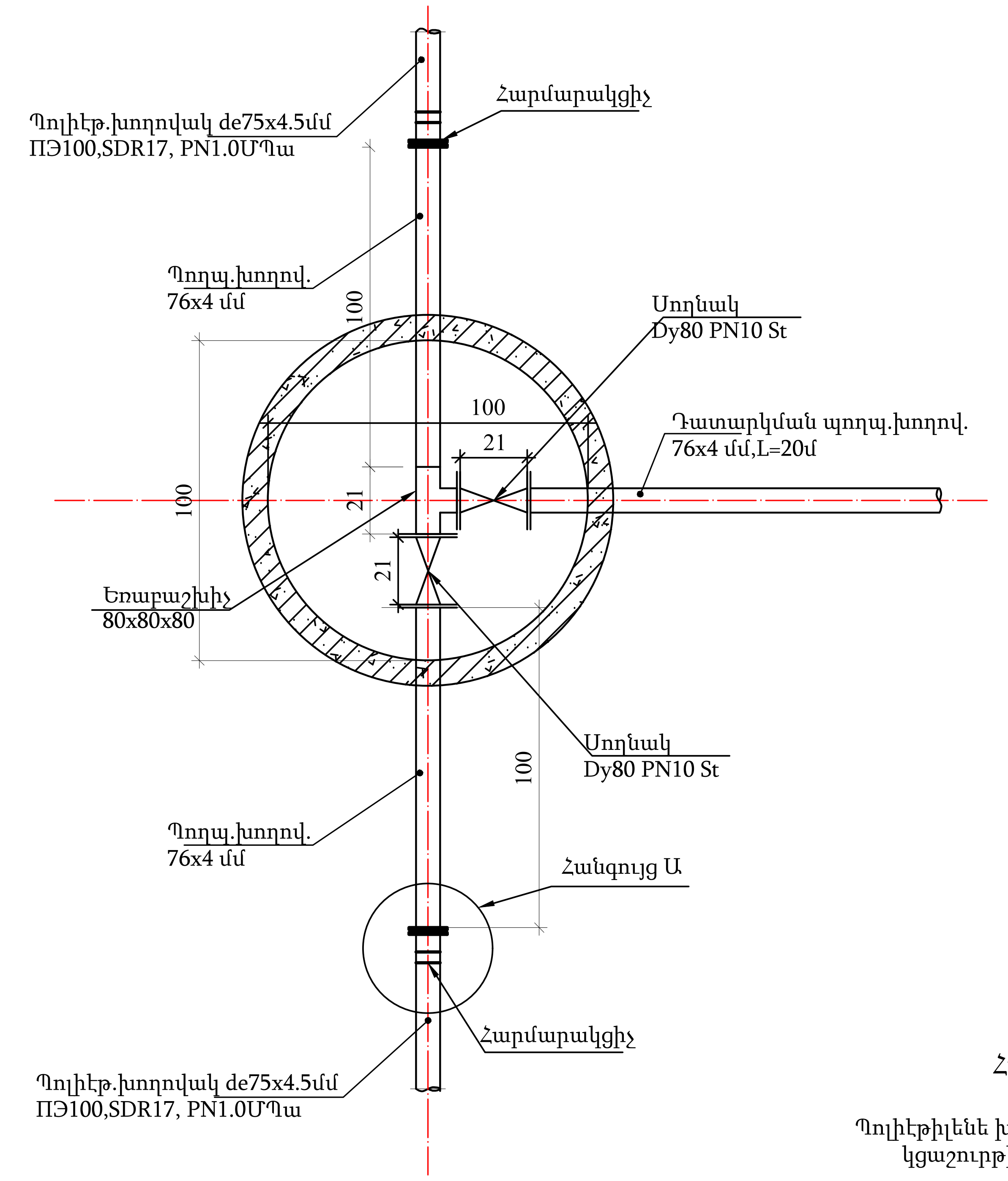

Բ-2-ի ՊԿ8+85.81-ում դատարկման հորի հատակագիծ
Մ 1:20

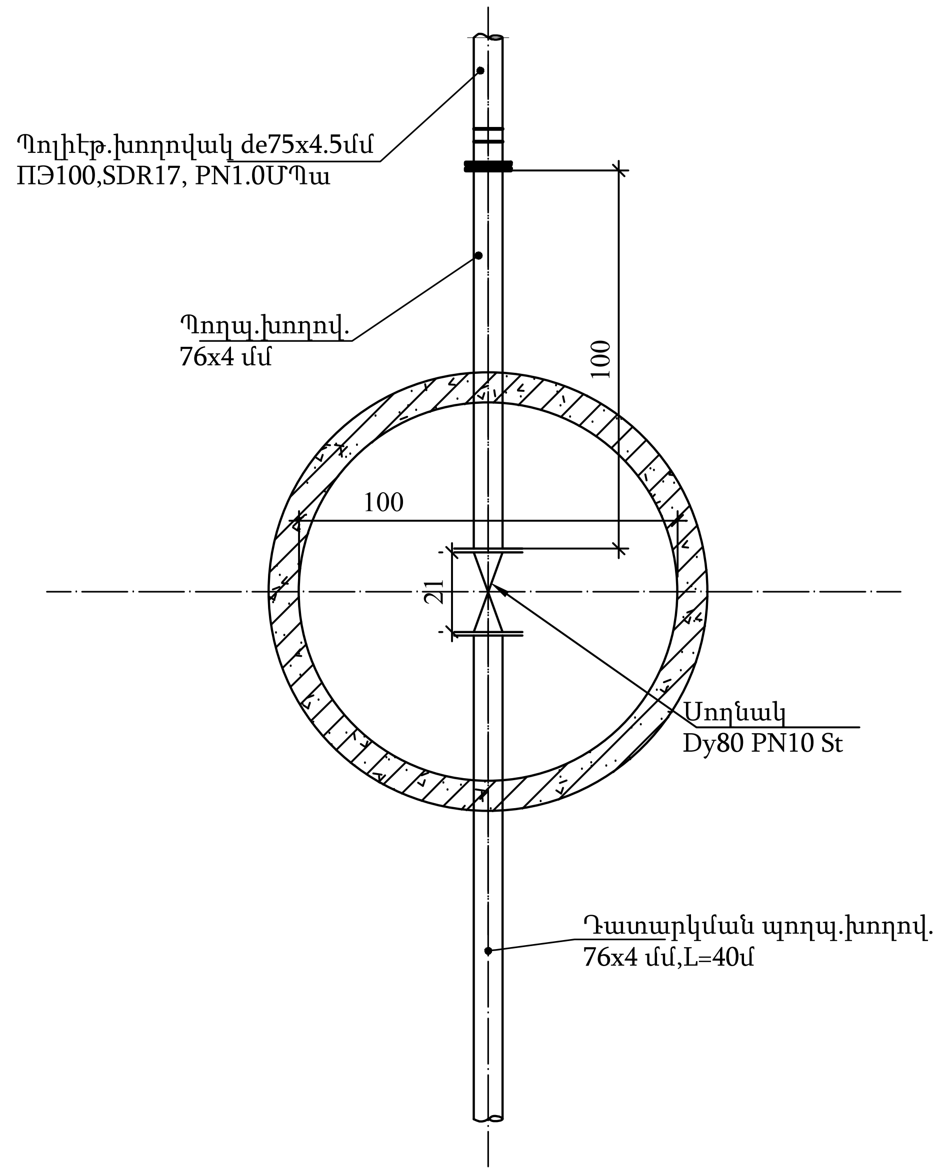

Հագույց Ա

Պոլիէթիլենե խողովակի և մետաղական կցաշուրթի միացման հանգույց

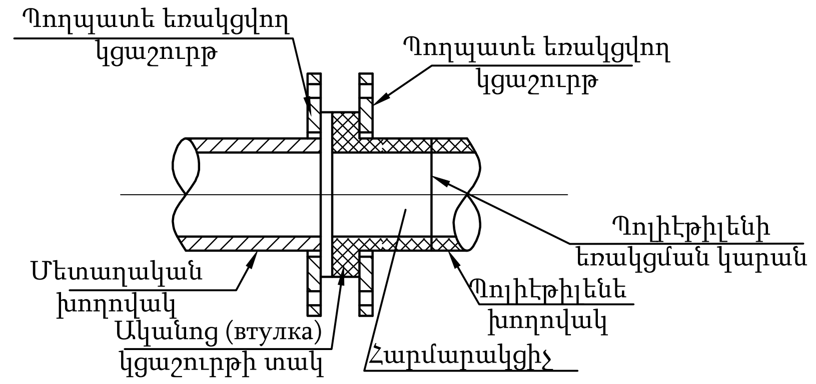

Բ-2-ի ՊԿ2+93.40-ում դատարկման հորի աշխատանքների ծավալները
(ընդամենը 1հատ)

Հ/Հ	Աշխատանքների անվանումը	Չափ. միավ.	Քանակ	Ծանոթ.
1	Պողպատե խողովակ 76x4մմ	մ	2.0	
2	Դատարկման պողպատե խողովակ 76x4մմ	մ	20	
3	Սողնակ Dy80 St	հատ	2	
4	Եռաբաշխիչ 80x80x80 St	հատ	1	
5	Հարթ կցաշուրթ Dy80 St	հատ	4	
6	Հարմարակցիչ PE	հատ	2	
7	Բետոնե հենարան 0,3x0,3x0,1մ	$մ^3$	0,009	
8	Մետաղական մակերևույթների երկշերտ ներկում	$մ^2$	2.0	
9	76x4մմ դատարկման պողպ.խողովակի նորմալ հիդրոմեկուսացում	մ	20	

Բ-2-ի ՊԿ8+85.81-ում դատարկման հորի աշխատանքների ծավալները
(ընդամենը 1հատ)

Հ/Հ	Աշխատանքների անվանումը	Չափ. միավ.	Քանակ	Ծանոթ.
1	Պողպատե խողովակ 76x4մմ	մ	1.0	
2	Դատարկման պողպատե խողովակ 76x4մմ	մ	40	
3	Սողնակ Dy80 St	հատ	1	
4	Հարթ կցաշուրթ Dy80 St	հատ	2	
5	Հարմարակցիչ PE	հատ	1	
6	Բետոնե հենարան 0,3x0,3x0,1մ	$մ^3$	0,009	
7	Մետաղական մակերևույթների երկշերտ ներկում	$մ^2$	2.0	
8	76x4մմ դատարկման պողպ.խողովակի նորմալ հիդրոմեկուսացում	մ	40	

ԾԱՆՈԹՈՒԹՅՈՒՆ

1. Դատարկման հորերի հողային աշխատանքների ծավալները ներառված են ջրագծի աշխատանքների ծավալներում

Կոնսորցիում՝ "ՋՀՀԻ" ՍՊԸ, "ՇՏՀ" հիմնադրամ, "Հիդրոէկ" ՍՊԸ			Պայմանագիր՝	ՀՀ-ԱՄ-ԱՀ-ԳՀԽԾՁԲ-83/24
			Պատվիրատու՝ Ապարանի համայնքապետարան	
Ն.Գ.Ի.	Հ.Թոքմաջյան		Ապարան համայնքի թվով 16 գյուղական բնակավայրերի խմելու ջրի ջրագծերի վերակառուցման ՆՆՓ կազմում Գյուղ Եղիպատրուշ	
Նախագծեց	Ա.Առուստամյան			
Ստուգեց	Վ.Սահակյան			
			Դատարկման հորեր	Թերթ: 9 / Թերթեր:

PRODUCED BY AN AUTODESK STUDENT VERSION
PRODUCED BY AN AUTODESK STUDENT VERSION
PRODUCED BY AN AUTODESK STUDENT VERSION

PRODUCED BY AN AUTODESK STUDENT VERSION

Օղահան հորի հատակագիծ Մ 1:20

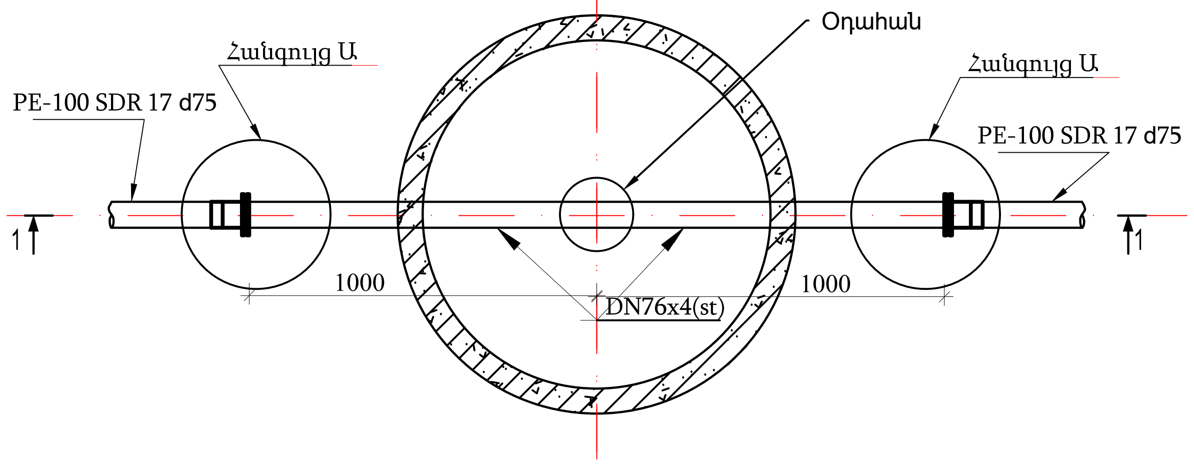

ԿՏՐՎԱԾՔ 1-1
Մ 1:20

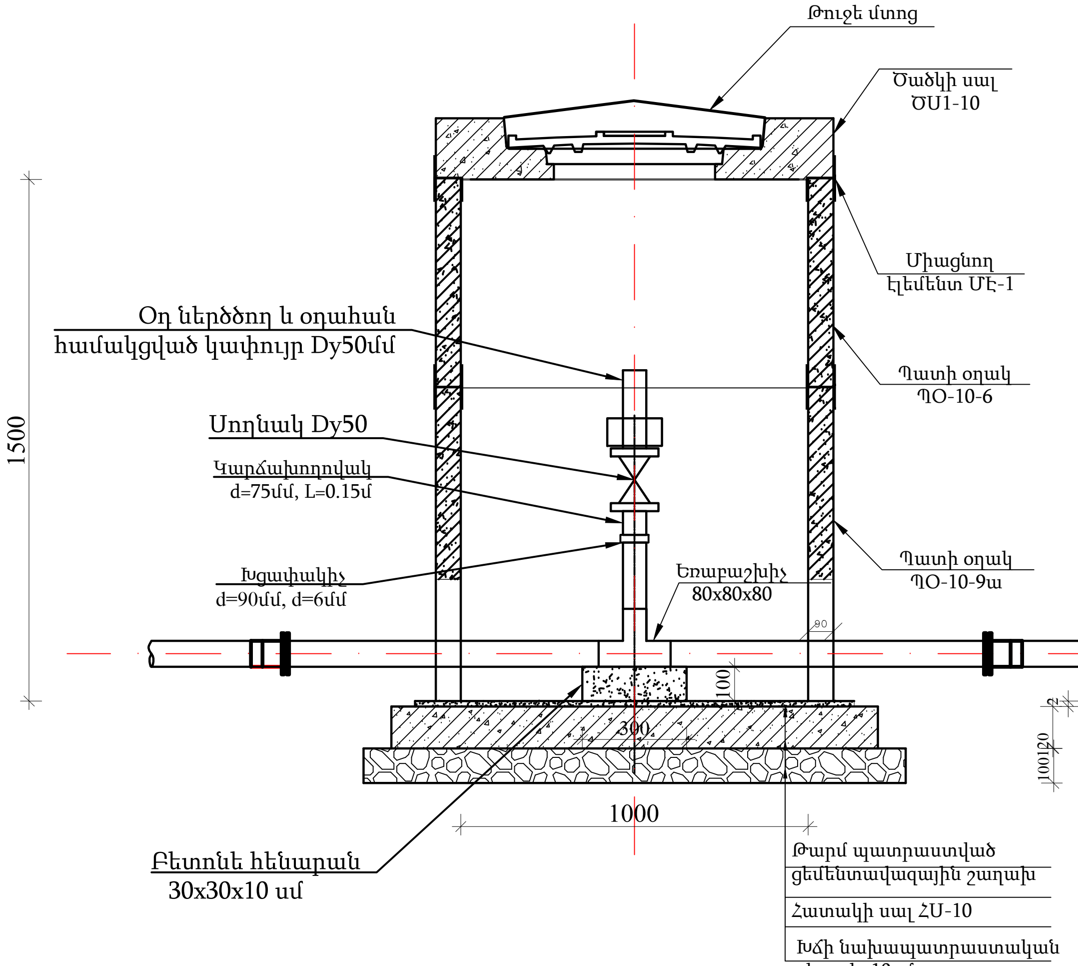

Օղահան հոր ՕՀ Աշխատանքների ծավալները 1 հատի համար (Ընդամենը 1 հատ)				
Հ/Հ	Աշխատանքների անվանումը	Չափ. միավ.	Քանակ	Ծանոթ.
1. Մետաղական կառուցվածքներ				
1	Պողպատե խողովակ DN=76x4մմ	մ	2.0	
2	Սողնակ D=50մմ	հատ	1	
3	Օղահան D=50մմ	հատ	1	
4	Եռաբաշխիչ 80x80x80	հատ	1	
5	Կարճախողովակ d=75մմ, L=0.15մ	հատ	1	
6	Հարթ կցաշուրթ Dy65 St	հատ	3	ՊՍՏ 10820-80
7	Հարմարակցիչ PE	հատ	2	
8	Բետոնե հենարան 0,3x0,3x0,1մ	$մ^3$	0,009	
9	Մետաղական մակերևույթների երկշերտ ներկում	$մ^2$	2.0	

Հագույց Ա

Պոլիէթիլենե խողովակի և մետաղական կցաշուրթի միացման հանգույց

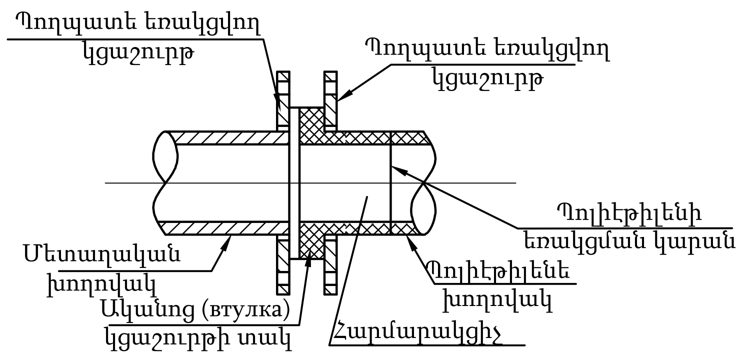

ԾԱՆՈԹՈՒԹՅՈՒՆ

1. Օղահանի հողային աշխատանքների ծավալները ներառված են ջրագծի աշխատանքների ծավալներում
2. Գերադասելի է բոլոր հորերի հատակի սալի վրա բացել 50մմ տրամագծով անցք` կաթացող ջրերի հեռացման համար

Կոնսորցիում՝ "ՋՀՀԻ" ՍՊԸ, "ՇՏՀ" հիմնադրամ, "Հիդրոէկ" ՍՊԸ			Պայմանագիր՝	ՀՀ-ԱՄ-ԱՀ-ԳՀԽԾՁԲ-83/24	
			Պատվիրատու՝ Ապարանի համայնքապետարան		
Ն.Գ.Ի.	Հ.Թոքմաջյան		Ապարան համայնքի թվով 16 գյուղական բնակավայրերի խմելու ջրի ջրագծերի վերակառուցման ՆՆՓ կազմում Գյուղ Եղիպատրուշ		
Նախագծեց	Ա.Առուստամյան				
Ստուգեց	Վ.Սահակյան				
			Օղահան հորեր	Թերթ	Թերթեր
				10	

PRODUCED BY AN AUTODESK STUDENT VERSION
PRODUCED BY AN AUTODESK STUDENT VERSION
PRODUCED BY AN AUTODESK STUDENT VERSION

PRODUCED BY AN AUTODESK STUDENT VERSION

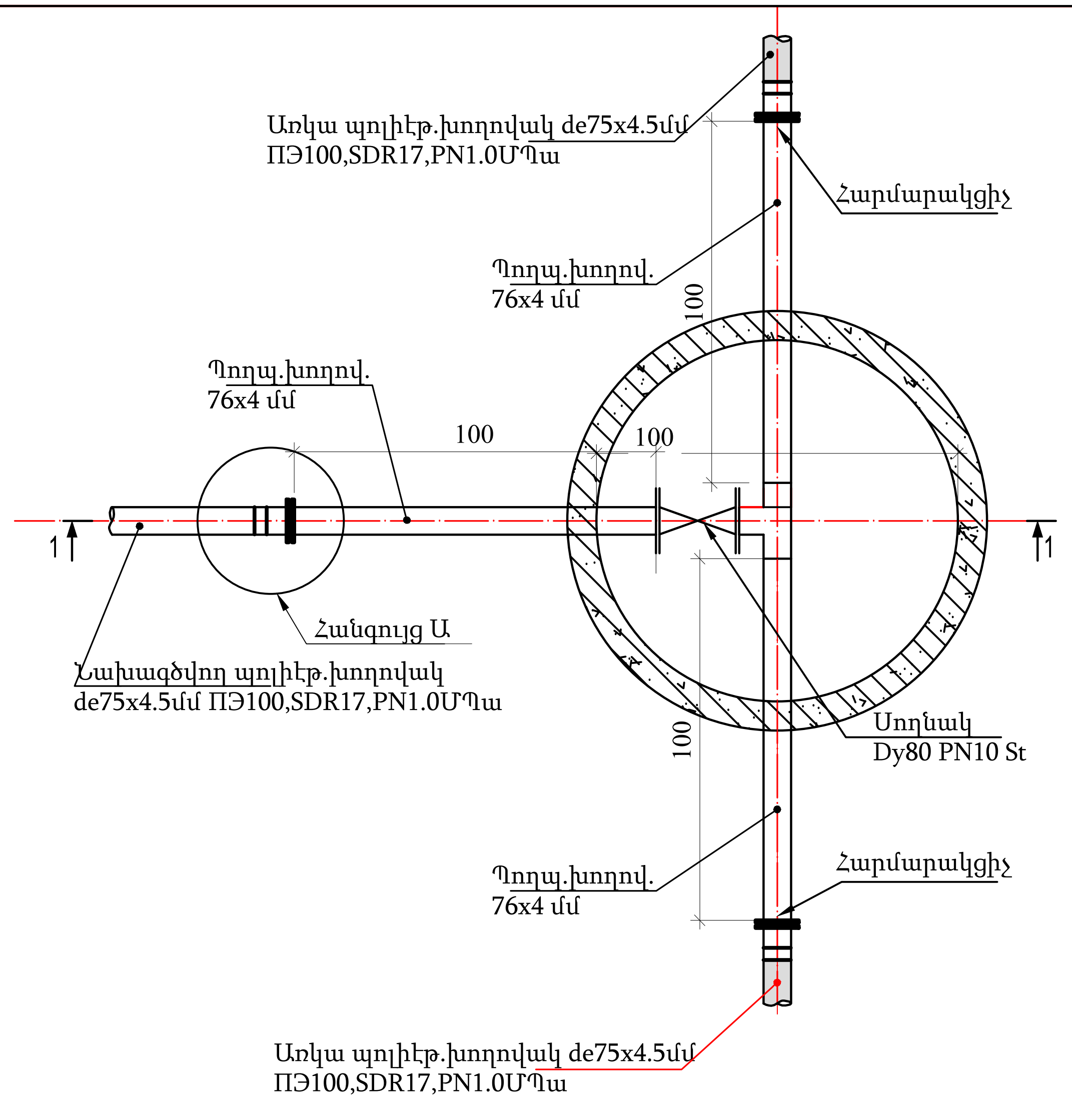

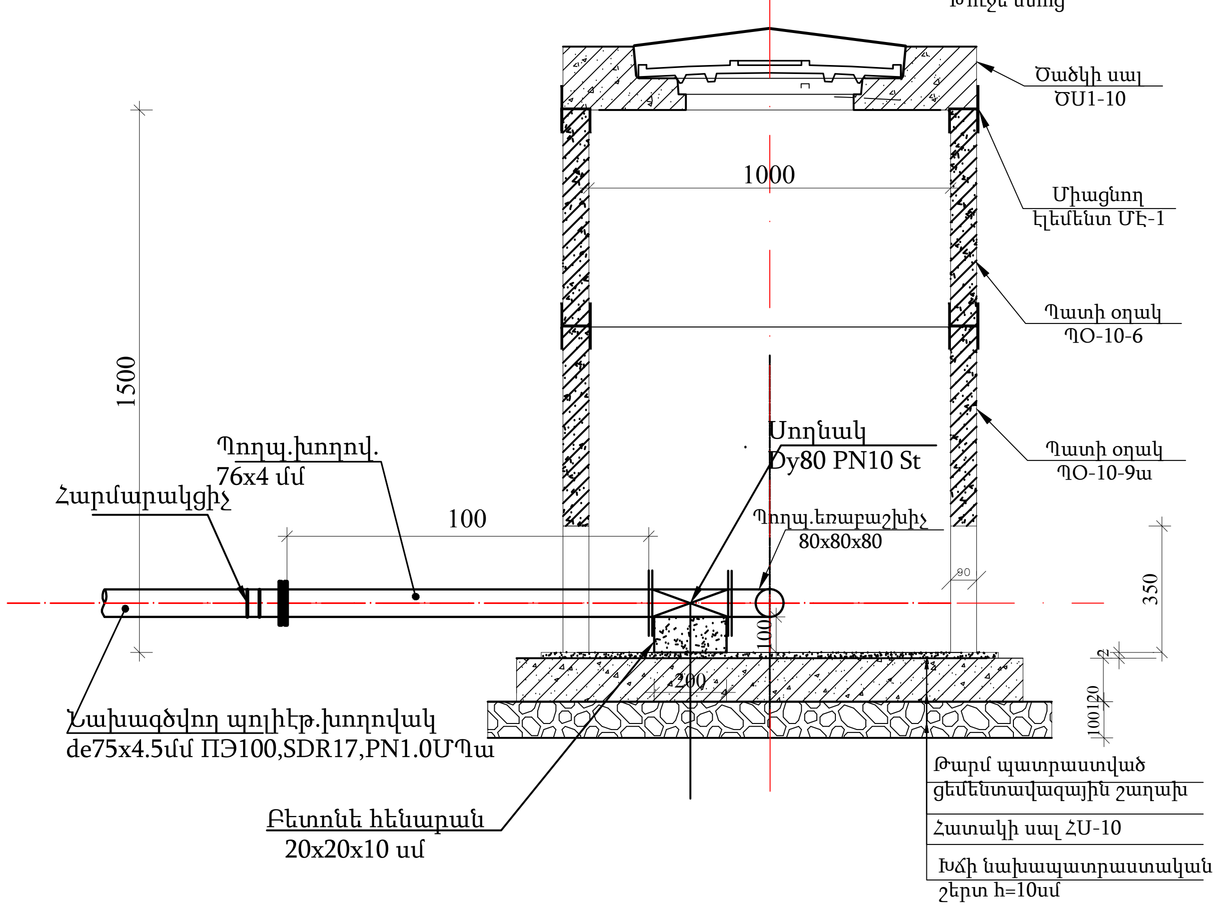

Աշխատանքների ծավալները

Հ/Հ	Աշխատանքների անվանումը	Չափ. միավ.	Քանակ	Ծանոթ.
	1. Մետաղական կառուցվածքներ			
1	Պողպատե խողովակ DN=76x4մմ	մ	3.0	
2	Սողնակ Dy80 PN10 St	հատ	1	
3	Պողպ.եռաբաշխիչDy=80x80x80մմ	հատ	1	
4	Հարթ կցաշուրթ Dy80 PN10 St	հատ	2	
5	Հարմարակցիչ PE	հատ	3	
6	Բետոնե հենարան 0,2x0,2x0,1մ	մ³	0,004	
7	Մետաղական մակերևույթների երկշերտ ներկում	մ²	1.0	

Հանգույց Ա

Պոլիէթիլենե խողովակի և մետաղական կցաշուրթի միացման հանգույց

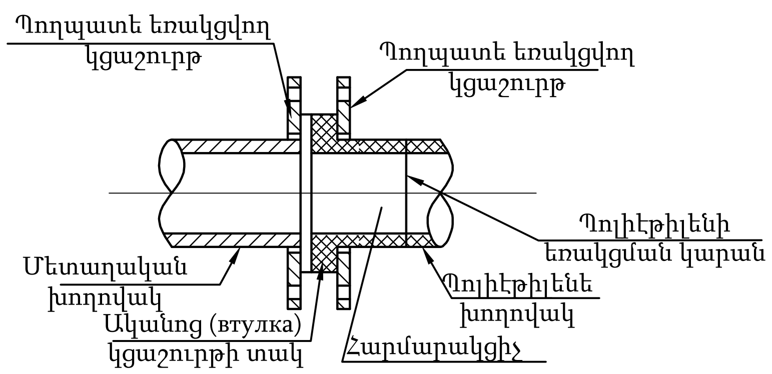

Պայմանագիր՝	ՀՀ-ԱՄ-ԱՀ-ԳՀԽԾՁԲ-83/24
Կոնսորցիում՝ "ՋՀՀԻ" ՍՊԸ, "ՇՏՀ" հիմնադրամ, "Հիդրոէկ" ՍՊԸ	Պատվիրատու՝ Ապարանի համայնքապետարան
	Ապարան համայնքի թվով 16 գյուղական բնակավայրերի խմելու ջրի ջրագծերի վերակառուցման ՆՆՓ կազմում Գյուղ Եղիպատրուշ

Ն.Գ.Ի.	Հ.Թորմաջյան	
Նախագծեց	Ա.Առուստամյան	
Ստուգեց	Վ.Սահակյան	

Բաժանարար Բ-1-ի միացում առկա խողովակի ՊԿ8+35.71-ում	Թերթ	Թերթեր
	11	

PRODUCED BY AN AUTODESK STUDENT VERSION
PRODUCED BY AN AUTODESK STUDENT VERSION
PRODUCED BY AN AUTODESK STUDENT VERSION

PRODUCED BY AN AUTODESK STUDENT VERSION

ԿՏՐՎԱԾՔ 1-1 Մ 100

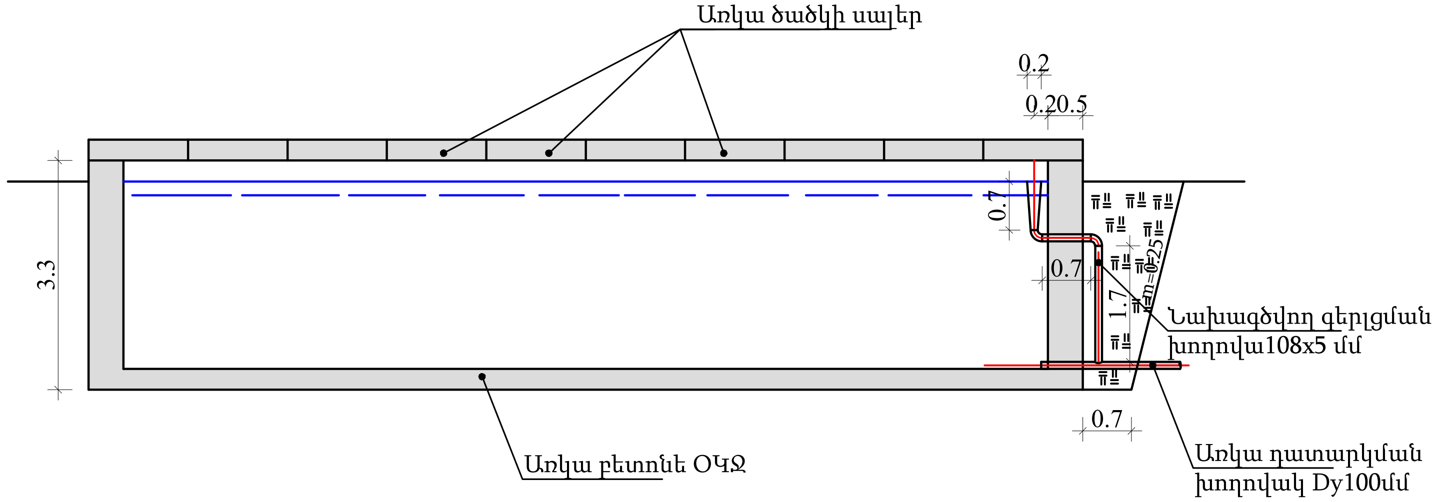

ՀԱՏԱԿԱԳԻԾ Մ 100

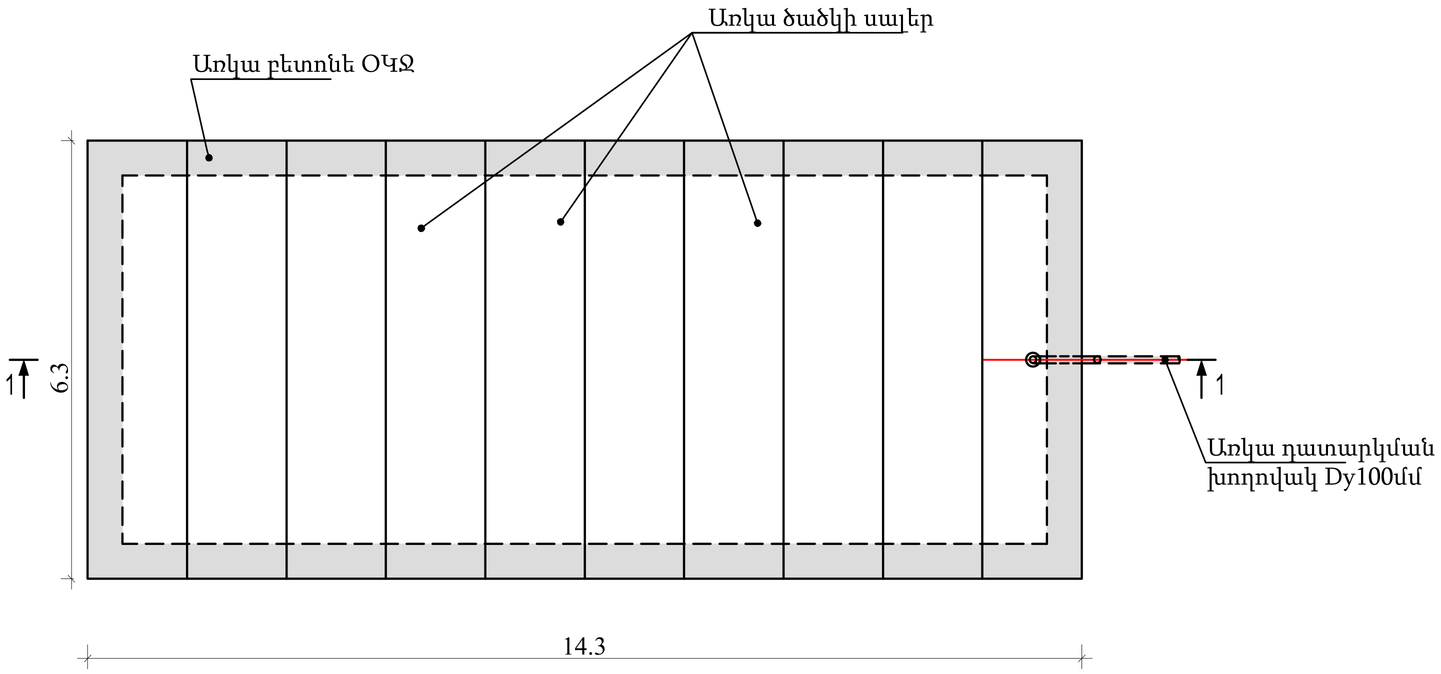

Աշխատանքների ծավալները

Հ/Հ	Աշխատանքների անվանումը	Չափ. միավ.	Քանակ	Ծանոթ.
1				
2	Առկա ծածկի սալի ապամոնտաժում հետագա մոնտաժումով	հատ	1.0	
3	Անցքի բացում առկա բետոնե պատում Ø120մմ,l=0.5մ	$մ^3$	0.005	
4	Անցքի բացում առկա պողպ.դատարկման խողովակում, Ø10մմ	հատ	1	
5	III կարգի բնահողի հանույթ առկա բետոնե պատի տակ	$մ^3$	3.5	
6	Պողպատե անցում 200-100մմ, l=0.7մ	հատ	1	
7	Պողպ. ծունկ 108x5մմ	հատ	2	
8	Պողպ.խողովակ108x5մմ	մ	2.4	
9	Խողովակի և պատի արանքի լցոմ ցեմենտ ավազային շաղախով	$մ^3$	0.002	
10	Մետաղական մակերևույթների երկշերտ ներկում	$մ^2$	0.5	
11	Պողպ.խողովակի108x5մմ նորմալ հիդրոմեկուսացում	մ	2.0	

Կոնսորցիում՝ "ՋՀՀԻ" ՍՊԸ, "ՇՏՀ" հիմնադրամ, "Հիդրոէկ" ՍՊԸ			Պայմանագիր՝	ՀՀ-ԱՄ-ԱՀ-ԳՀԽԾՋԲ-83/24
			Պատվիրատու՝ Ապարանի համայնքապետարան	
Ն.Գ.Ի.	Հ.Թոքմաջյան		Ապարան համայնքի թվով 16 գյուղական բնակավայրերի խմելու ջրի ջրագծերի վերակառուցման ՆՆՓ կազմում Գյուղ Եղիպատրուշ	
Նախագծեց	Ա.Առուստամյան	[signature]		
Ստուգեց	Վ.Սահակյան	[signature]		
			Գերլցման խողովակ առկա ՕԿՋ-ում	Թերթ: 12 / Թերթեր:

PRODUCED BY AN AUTODESK STUDENT VERSION
PRODUCED BY AN AUTODESK STUDENT VERSION
PRODUCED BY AN AUTODESK STUDENT VERSION

ԱՊԱՐԱՆ ՀԱՄԱՅՆՔԻ 16 ԳՅՈՒՂԱԿԱՆ ԲՆԱԿԱՎԱՅՐԵՐԻ ԽՄԵԼՈՒ ՋՐԻ ՋՐԱԳԾԵՐԻ ՎԵՐԱԿԱՌՈՒՑՄԱՆ ՆԱԽԱԳԾԱՆԱԽԱՀԱՇՎԱՅԻՆ ՓԱՍՏԱԹՂԹԵՐԻ ԿԱԶՄՈՒՄ

ԵՂԻՊԱՏՐՈՒՇ

ՊԱՅՄԱՆԱԳԻՐ - ДОГОВОР

N **ՀՀ-ԱՄ-ԱՀ-ԳՀԽԾՁԲ**-83/24-1

ՄԱՍ 2

ՔԼՈՐԱԿԱՅԱՆ

ՆԳԻ

Հ. Թոքմաջյան

«ՋՀՀԻ» կոնսորցիումի առաջատար

Տնօրեն

Ա.Բաբայան

2025

ԲԱՑԱՏՐԱԳԻՐ

Քլորակայանի կառուցման աշխատանքային նախագծի համար հիմք են հանդիսացել Եղիպատրուշ բնակավայրի ջրամատակարարման համակարգի վերակառուցման տեխնիկական առաջադրանքը:

Նոր նախատեսվող քլորակայանը հատակագծում ունի քառակուսի տեսք և 2.5x2.5 մ առանցքային չափեր: Քլորակայանը նախատեսվում է իրականացնել մետաղական հիմնակմախքով: Պատերը և ծածկը նախատեսված են մետաղական սենդվիչ սալերից: Տանիքը երկթեք է՝ ազատ ջրահեռացմամբ:

Քլորակայանի պատերի ցոկոլային հատվածները նախատեսվում է իրականացնել միաձույլ բետոնից:

ԳԾԱԳՐԵՐԻ ՑԱՆԿ

ՀՀ	ԹԵՐԹԻ ԱՆՎԱՆՈՒՄ	ՄԱՍՇՏԱԲ
1	ԲԱՑԱՏՐԱԳԻՐ, ԳԾԱԳՐԵՐԻ ՑԱՆԿ	Թերթ -27
2	ՔԼՈՐԱԿԱՅԱՆԻ ՀԱՏԱԿԱԳԻԾ, ՔԼՈՐԱԿԱՅԱՆԻ ՏԱՆԻՔԻ ՀԱՏԱԿԱԳԻԾ, Մ 1:50	Թերթ -28
3	ՔԼՈՐԱԿԱՅԱՆԻ ԿՏՐՎԱԾՔ 1-1, ՔԼՈՐԱԿԱՅԱՆԻ ԿՏՐՎԱԾՔ 2-2, Մ 1:50	Թերթ -29
4	ՃԱԿԱՏ 1-2, ՃԱԿԱՏ 2-1, Մ 1:50	Թերթ -30
5	ՃԱԿԱՏ Բ-Ա, ՃԱԿԱՏ Ա-Բ, Մ 1:50	Թերթ -31
6	ԿՄԱԽՔԻ ԿՐՈՂ ՏԱՐՐԵՐ, ԿՏՐՎԱԾՔ 1—1	Թերթ -32
7	ՀԻՄՔԵՐԻ ՀԱՏԱԿԱԳԻԾ, ՀԱՆԳՈՒՅՑՆԵՐ	Թերթ -33

«Ակադեմիկոս Ի.Վ. Եղիազարովի անվան ջրային հիմնահարցերի և հիդրոտեխնիկայի ինստիտուտ» ՓԲԸ			Պատվիրատու- ՀՀ Արագածոտնի մարզի Ապարանի համայնքապետարան	Պայմանագիր N ՀՀ-ԱՄ-ԱՀ-ԳՀԽԾՁԲ-83/24-1	
			Ապարան համայնքի թվով 16 գյուղական բնակավայրերի խմելու ջրի ջրագծերի վերակառուցման ՆՆՓ կազմում՝ **Եղիպատրուշ բնակավայր**		
ՆԳԻ	Հ.Թոքմաջյան		Քլորակայան		Բաժին - 2
Նախագծեց	Հ Քելեջյան				
Ստուգեց	Վ.Թոքմաջյան				
			Բացատրագիր, գծագրերի ցանկ	Փուլ	
				Թերթ	Թերթեր
				1	19

ՔԼՈՐԱԿԱՅԱՆԻ ՀԱՏԱԿԱԳԻԾ
Մ 1:50

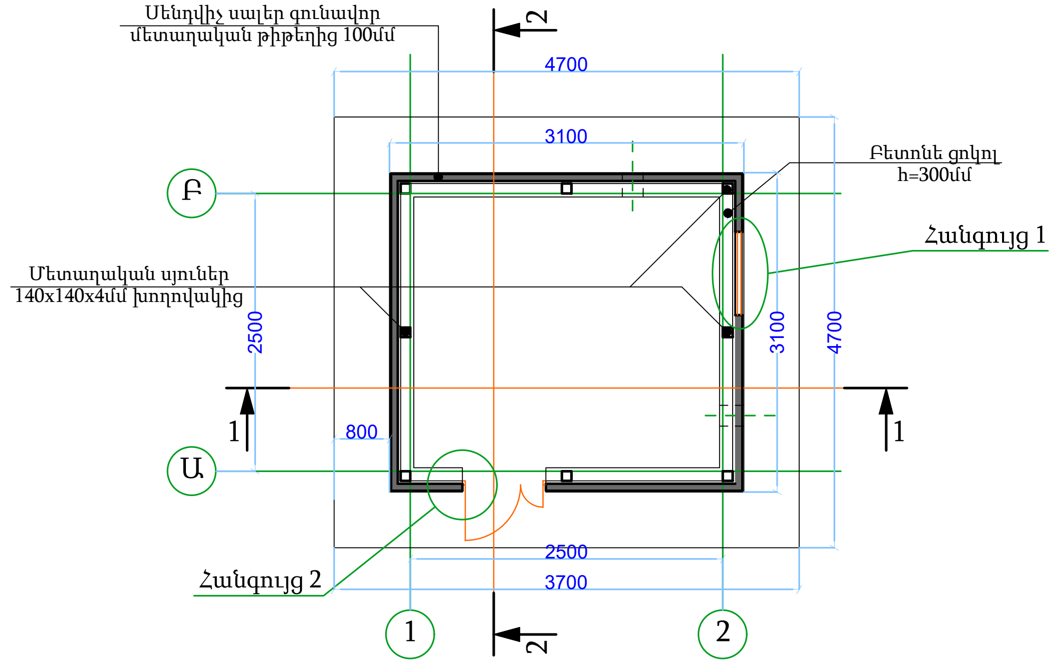

ՔԼՈՐԱԿԱՅԱՆԻ ՏԱՆԻՔԻ ՀԱՏԱԿԱԳԻԾ
Մ 1:50

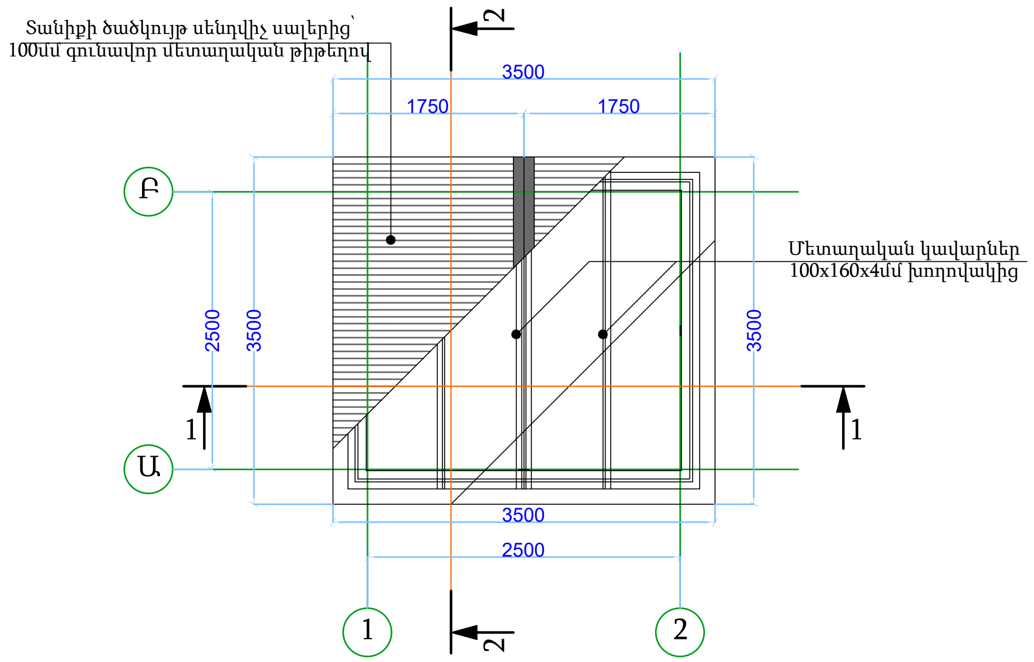

ՀԱՏԱԿԻ ԱՄՐԱՆԱՎՈՐՄԱՆ ՀԱՏԱԿԱԳԻԾ
Մ 1:50

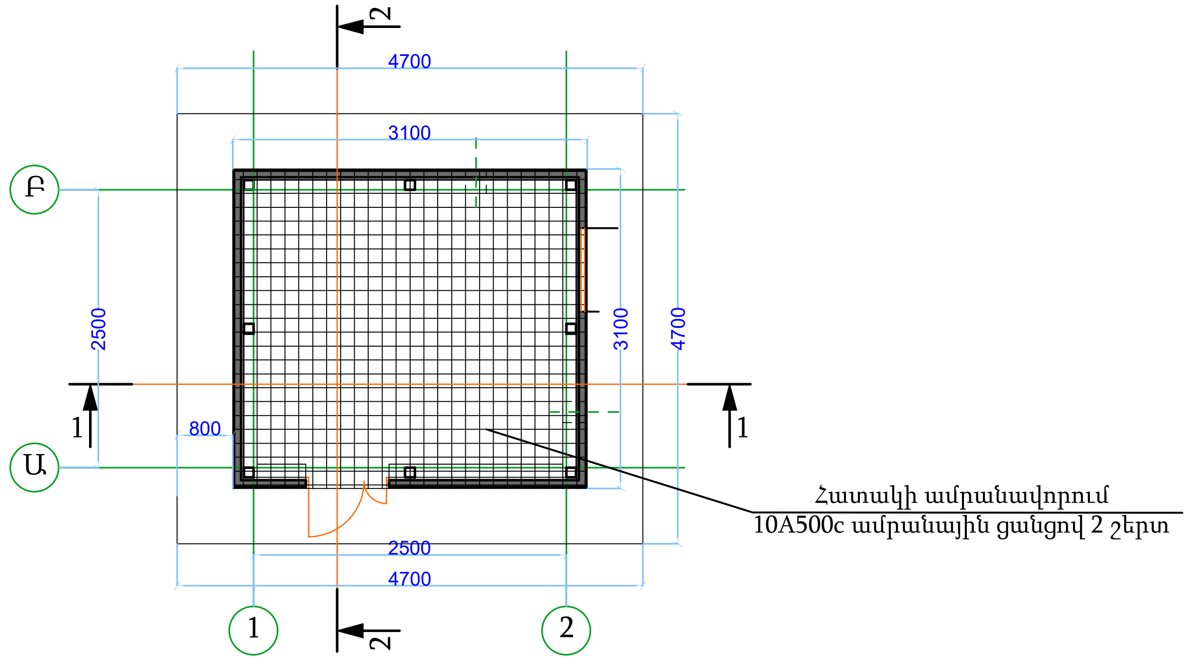

ՀԱՏԱԿԻ ԵՎ ՊԱՏԵՐԻ ՇԻՆԱՐԱՐԱԿԱՆ ԱՇԽԱՏԱՆՔՆԵՐԻ ԱՄՓՈՓԱԳԻՐ

ՀՀ	ԱՇԽԱՏԱՆՔԻ ԱՆՎԱՆՈՒՄ	ՉԱՓԻ ՄԻԱՎՈՐ	ՔԱՆԱԿԸ
1	Բետոնե հատակի իրականացում B20 դասի բետոնից 12սմ	մ^3	1.6
2	Հատակի ամրանավորում 10A500c ամրանային ցանցով երկու շերտ	կգ	97.0
3	Բետոնե ցոկոլի իրականացում B20 դասի բետոնից	մ^3	1.2
4	Պատերի սենդվիչ սալերի համար մետաղական հիմնակմախքի իրականացում 40x60x2մմ խողովակից	գմ / կգ	60.5 / 190.2
5	Բետոնե սալվածքի իրականացում	մ^2 / մ^3	8.5 / 1.1
6	Բետոնե եզրաքարերի տեղադրում	գմ	13.2
7	100մմ սենդվիչ պանելների տեղադրում պատերի համար	մ^2	35.0

«Ակադեմիկոս Ի.Վ. Եղիազարովի անվան ջրային հիմնահարցերի և հիդրոտեխնիկայի ինստիտուտ» ՓԲԸ		Պատվիրատու- ՀՀ Արագածոտնի մարզի Ապարանի համայնքապետարան		Պայմանագիր N ՀՀ-ԱՄ-ԱՀ-ԳՀԽԾՁԲ-83/24-1
		Ապարան համայնքի թվով 16 գյուղական բնակավայրերի խմելու ջրի ջրագծերի վերակառուցման ՆՆՓ կազմում՝ **Եղիպատրուշ բնակավայր**		
ՆԳԻ	Հ.Թոքմաջյան	Քլորակայան		Բաժին - 2
Նախագծեց	Հ Քելեջյան			
Ստուգեց	Վ.Թոքմաջյան			
		Քլորակայանի հատակագիծ, քլորակայանի տանիքի հատակագիծ, Մ 1:50	Փուլ	
			Թերթ	Թերթեր
			2	19

ԿՏՐՎԱԾՔ 1-1
Մ 1:50

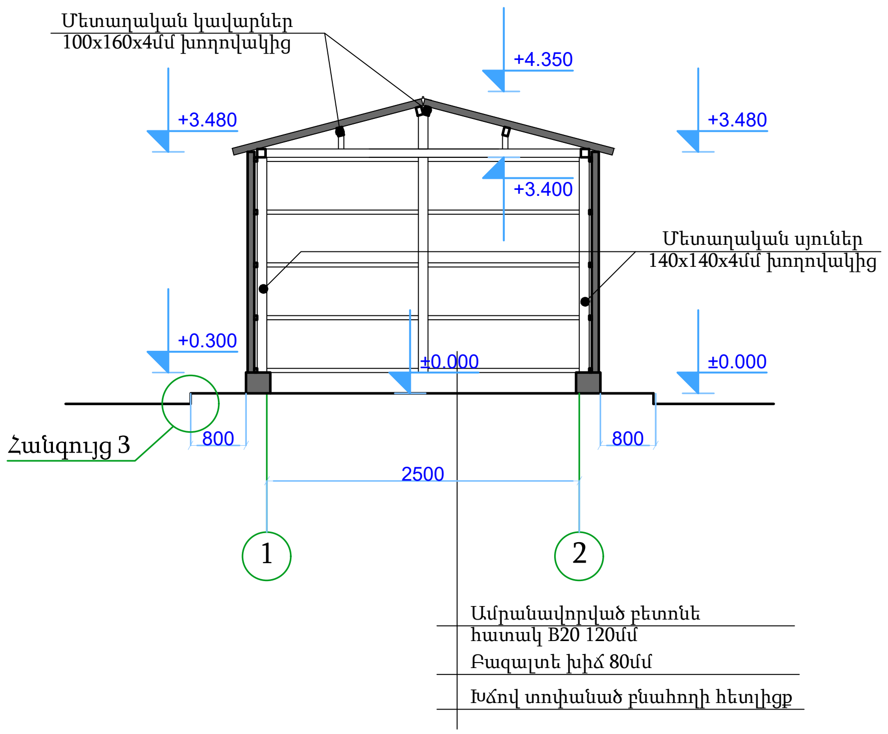

ԿՏՐՎԱԾՔ 2-2
Մ 1:50

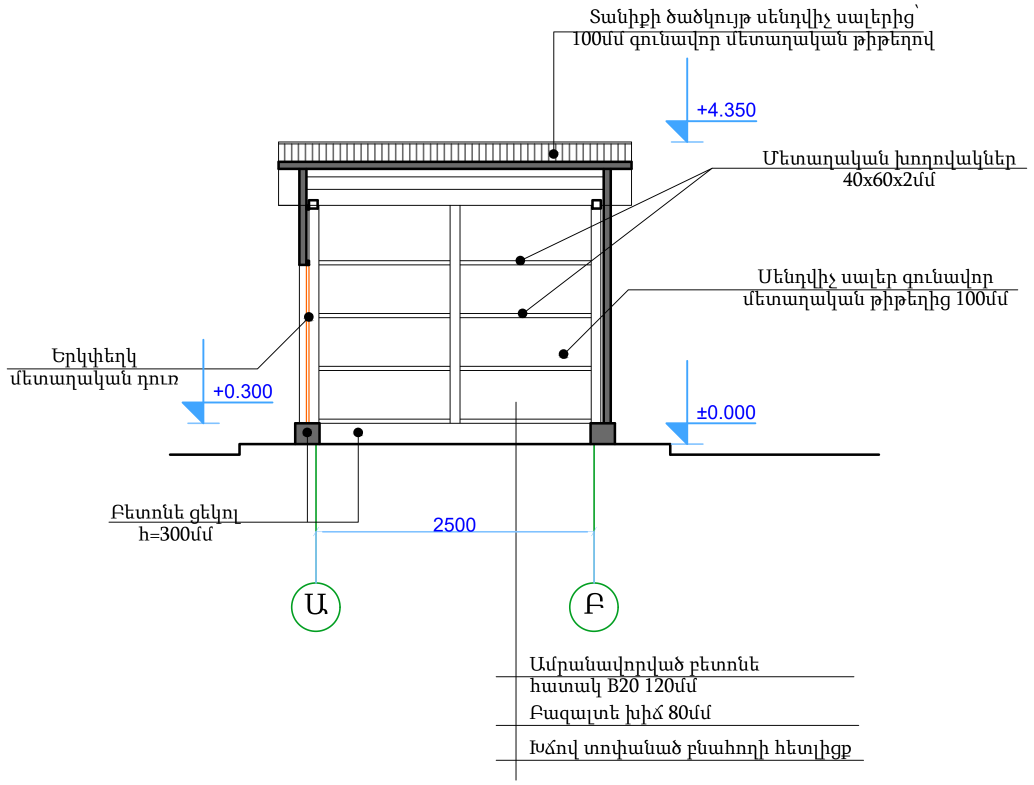

ՄԵՏԱՂԱԿԱՆ ՀԻՄՆԱԿՄԱԽՔԻ ԵՎ ՏԱՆԻՔԻ ՇԻՆԱՐԱՐԱԿԱՆ ԱՇԽԱՏԱՆՔՆԵՐԻ ԱՄՓՈՓԱԳԻՐ

ՀՀ	ԱՇԽԱՏԱՆՔԻ ԱՆՎԱՆՈՒՄ	ՉԱՓԻ ՄԻԱՎՈՐ	ՔԱՆԱԿԸ
1	Մետաղական ներդիր էլեմենտների տեղադրում ցոկոլի մեջ 250x250x6մմ թիթեղից	հատ / կգ	16 / 47.1
2	Մետաղական սյուների տեղադրում 140x140x4մմ խողովակից (h=3.1մ)	հատ / կգ	8 / 420.0
3	Մետաղական հեծանների տեղադրում 100x100x4մմ խողովակից	գմ / կգ	12.0 / 146.0
4	Մետաղական կավարների տեղադրում 160x100x4մմ խողովակից (4 հատ 2.5 մ)	գմ / կգ	10.0 / 130.0
5	100մմ սենդվիչ սալերի տեղադրում ծածկի համար	$մ^2$	8.0
6	Պիպի գունավոր թիթեղի տեղադրում 0.7 մմ	գմ	5.0

ՀԱՆԳՈՒՅՑ 3
Մ 1:20

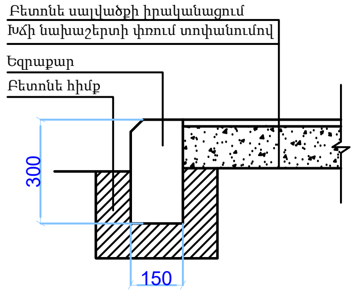

Ծանոթություն

* Բոլոր մետաղական էլեմենտները եռակցել միմյանց Э42 տիպի էլեկտրոդներով
* Բոլոր մետաղական էլեմենտները յուղազերծել և ներկել 2 շերտ հակակոռոզիոն ներկով

«Ակադեմիկոս Ի.Վ. Եղիազարովի անվան ջրային հիմնահարցերի և հիդրոտեխնիկայի ինստիտուտ» ՓԲԸ		Պատվիրատու- ՀՀ Արագածոտնի մարզի Ապարանի համայնքապետարան	Պայմանագիր N ՀՀ-ԱՄ-ԱՀ-ԳՀԽԾՁԲ-83/24-1
		Ապարան համայնքի թվով 16 գյուղական բնակավայրերի խմելու ջրի ջրագծերի վերակառուցման ՆՆՓ կազմում՝ **Եղիպատրուշ բնակավայր**	
ՆԳԻ	Հ.Թորքմաջյան	Քլորակայան	Բաժին - 2
Նախագծեց	Հ Քելեջյան		
Ստուգեց	Վ.Թորքմաջյան		
		ՔԼՈՐԱԿԱՅԱՆԻ ԿՏՐՎԱԾՔ 1-1, ՔԼՈՐԱԿԱՅԱՆԻ ԿՏՐՎԱԾՔ 2-2, Մ 1:50	Փուլ
			Թերթ: 3 / Թերթեր: 19

ՃԱԿԱՏ 1-2
Մ 1:50

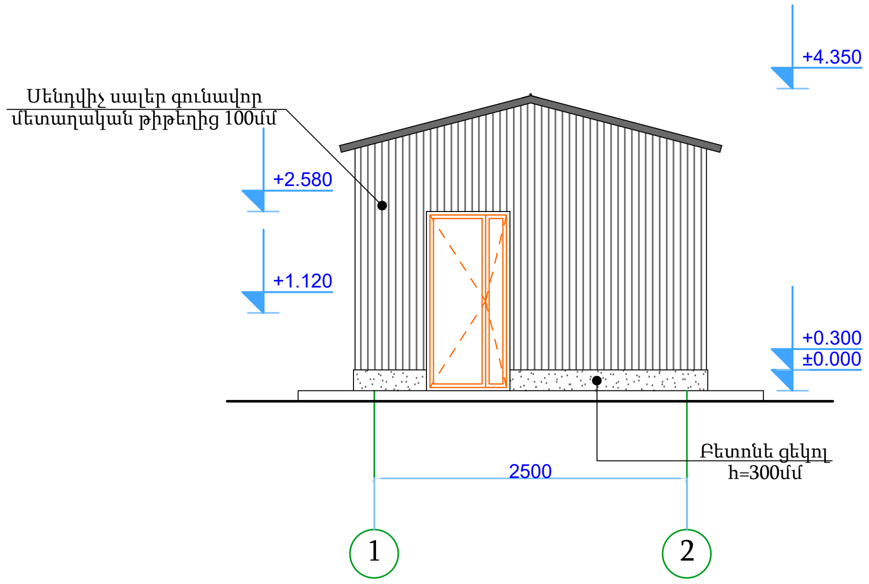

ՃԱԿԱՏ 2-1
Մ 1:50

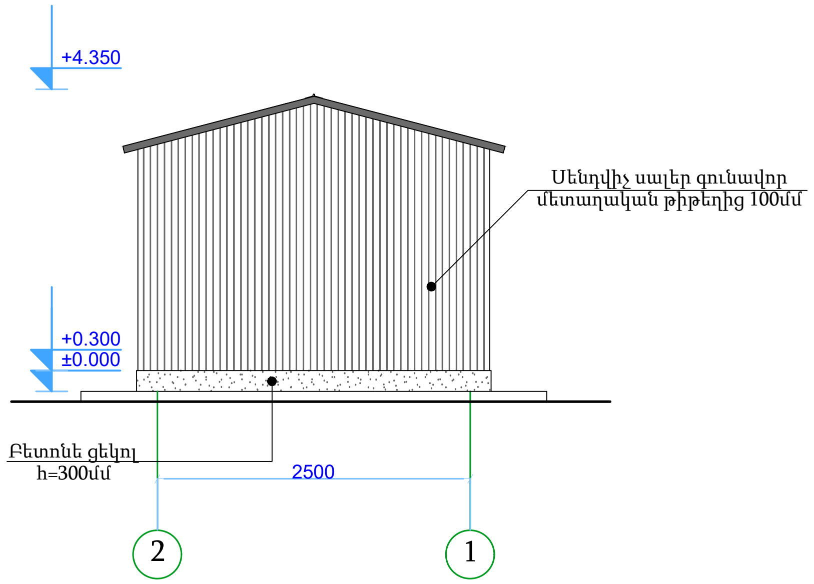

ՄԻԱՁՈՒՅԼ Ե/Բ ՀԻՄՔԵՐԻ ՇԻՆԱՐԱՐԱԿԱՆ ԱՇԽԱՏԱՆՔՆԵՐԻ ԱՄՓՈՓԱԳԻՐ

ՀՀ	ԱՇԽԱՏԱՆՔԻ ԱՆՎԱՆՈՒՄ	ՉԱՓԻ ՄԻԱՎՈՐ	ՔԱՆԱԿԸ
1	Բնահողի քանդում էքսկավատորով	$մ^3$	8.2
2	Խճի նախաշերտի փռում տոփանումով 80մմ	$մ^2$ / $մ^3$	21.4 / 2.2
3	Բետոնե նախաշերտի իրականացում B7.5 դասի բետոնից 10սմ	$մ^2$ / $մ^3$	12.0 / 1.2
4	Միաձույլ ե/բ ժապավենաձև հիմքերի իրականացում B20 դասի բետոնից	$մ^3$	3.5
5	Հիմքերի ամրանավում 14A500c ամրանով	գմ / կգ	120.0 / 145.0
6	Հիմքերի ամրանավում 8A240c ամրանով L=2030մմ	հատ / կգ	120 / 84
7	Բնահողի ետլիցք տոփանումով	$մ^3$	3.5
8	Բնահողի փռում տեղում	$մ^3$	4.7

ԴՌՆԵՐԻ ԵՎ ՊԱՏՈՒՀԱՆՆԵՐԻ ԱՄՓՈՓԱԳԻՐ

ՀՀ	ԱՇԽԱՏԱՆՔԻ ԱՆՎԱՆՈՒՄ	ՉԱՓԻ ՄԻԱՎՈՐ	ՔԱՆԱԿԸ
1	Մետաղական դռան տեղադրում շրջանակով 40x40x5մմ անկյունակից և 1.2մմ պողպատե թիթեղից	$մ^2$ / կգ	3.1 / 92.7
2	Մետաղապլաստե պատուհանի տեղադրում	$մ^2$	1.75
3	Որից բացվող փեղկով	$մ^2$	0.71
4	Լուսամուտագոգ 0.55մմ գունավոր թիթեղից 180x1200մմ	հատ	1
5	Մետաղական ծխնիներ 100մմ	հատ	6
6	Կողպեք	հատ	1

«Ակադեմիկոս Ի.Վ. Եղիազարովի անվան ջրային հիմնահարցերի և հիդրոտեխնիկայի ինստիտուտ» ՓԲԸ		Պատվիրատու- ՀՀ Արագածոտնի մարզի Ապարանի համայնքապետարան	Պայմանագիր N ՀՀ-ԱՄ-ԱՀ-ԳՀԽԾՁԲ-83/24-1	
		Ապարան համայնքի թվով 16 գյուղական բնակավայրերի խմելու ջրի ջրագծերի վերակառուցման ՆՆՓ կազմում՝ **Եղիպատրուշ բնակավայր**		
ՆԳԻ	Հ.Թոքմաջյան	Քլորակայան	Բաժին - 2	
Նախագծեց	Հ Քելեջյան			
Ստուգեց	Վ.Թոքմաջյան			
		Ճակատ 1-2, Ճակատ 2-1, Մ 1:50	Փուլ	
			Թերթ	Թերթեր
			4	19

ՃԱԿԱՏ Բ-Ա
Մ 1:50

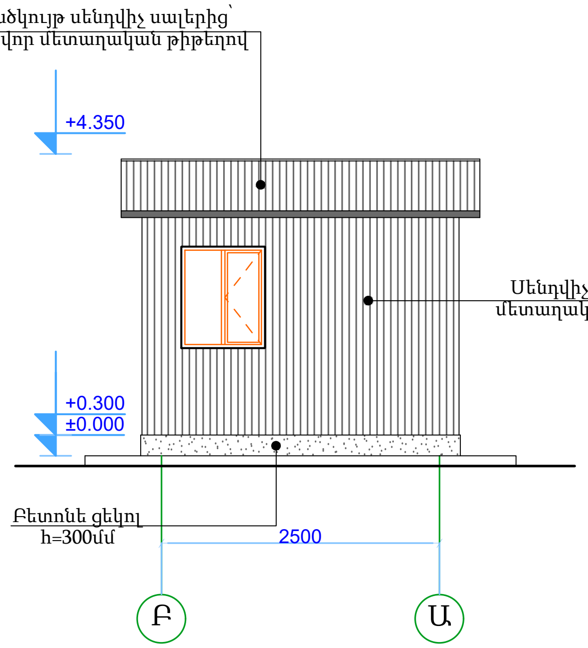

ՃԱԿԱՏ Ա-Բ
Մ 1:50

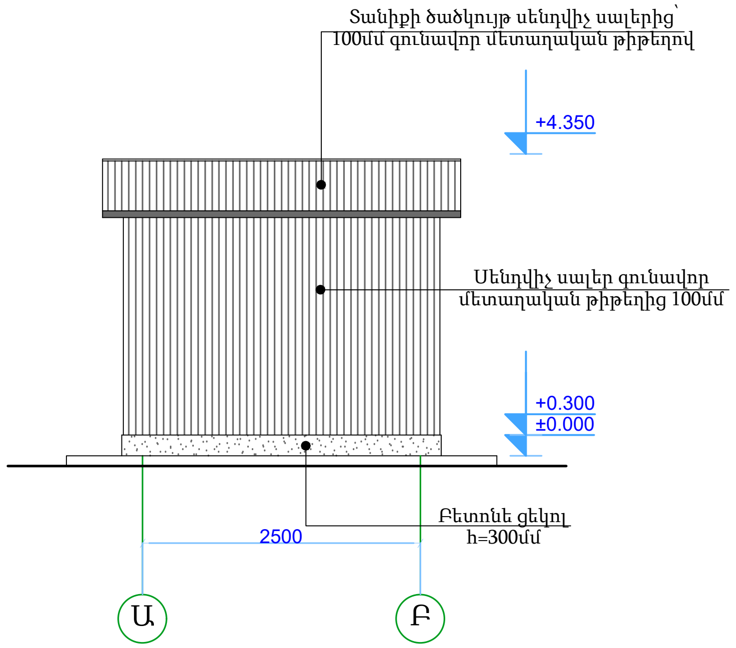

ԴՌՆԵՐԻ ԵՎ ՊԱՏՈՒՀԱՆՆԵՐԻ ԷՍՔԻԶՆԵՐ

Պ-1	1 հատ	Դ-1	1 հատ
Մետաղապլաստե պատուհան երկշերտ ապակեփաթեթով		Մետաղապակյան դուռ	
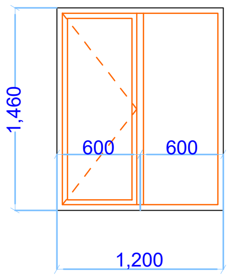		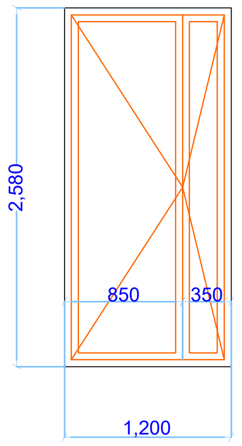	

ՊԱՏՈՒՀԱՆԻ ՄԻԱՑՈՒՄԸ ՍԵՆԴՎԻՉ ՍԱԼԵՐԻՆ (ՀԱՆԳՈՒՅՑ 1)
Մ 1:10

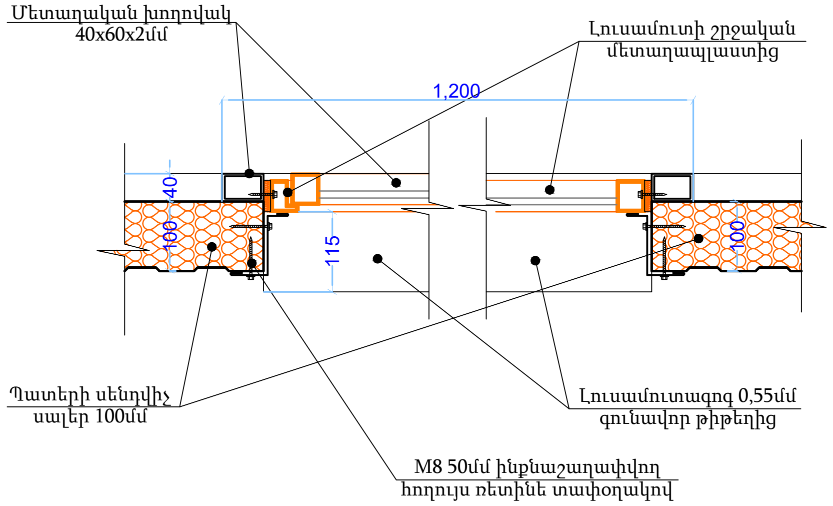

ՄԵՏԱՂԱԿԱՆ ԴՌԱՆ ՄԻԱՑՈՒՄԸ ՀԻՄՆԱԿՄԱԽՔԻՆ (ՀԱՆԳՈՒՅՑ 2)
Մ 1:10

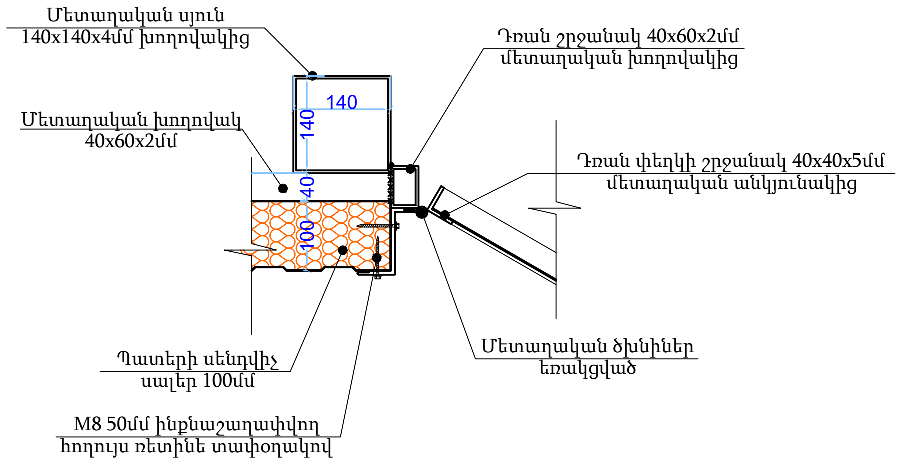

Ծանոթություն

* Բոլոր դռներն ու պատուհանները պատրաստել նախապես բացվածքների չափսերը տեղում ճշտելուց հետո

«Ակադեմիկոս Ի.Վ. Եղիազարովի անվան ջրային հիմնահարցերի և հիդրոտեխնիկայի ինստիտուտ» ՓԲԸ			Պատվիրատու- ՀՀ Արագածոտնի մարզի Ապարանի համայնքապետարան	Պայմանագիր N ՀՀ-ԱՄ-ԱՀ-ԳՀԽԾՁԲ-83/24-1
			Ապարան համայնքի թվով 16 գյուղական բնակավայրերի խմելու ջրի ջրագծերի վերակառուցման ՆՆՓ կազմում՝ **Եղիպատրուշ բնակավայր**	
ՆԳԻ	Հ.Թոքմաջյան		Քլորակայան	Բաժին - 2
Նախագծեց	Հ Քելեշյան			
Ստուգեց	Վ.Թոքմաջյան			
			Ճակատ Բ-Ա, Ճակատ Ա-Բ, Մ 1:50	Փուլ
				Թերթ: 5 / Թերթեր: 19

ԿՄԱԽՔԻ ԿՐՈՂ ՏԱՐՐԵՐ

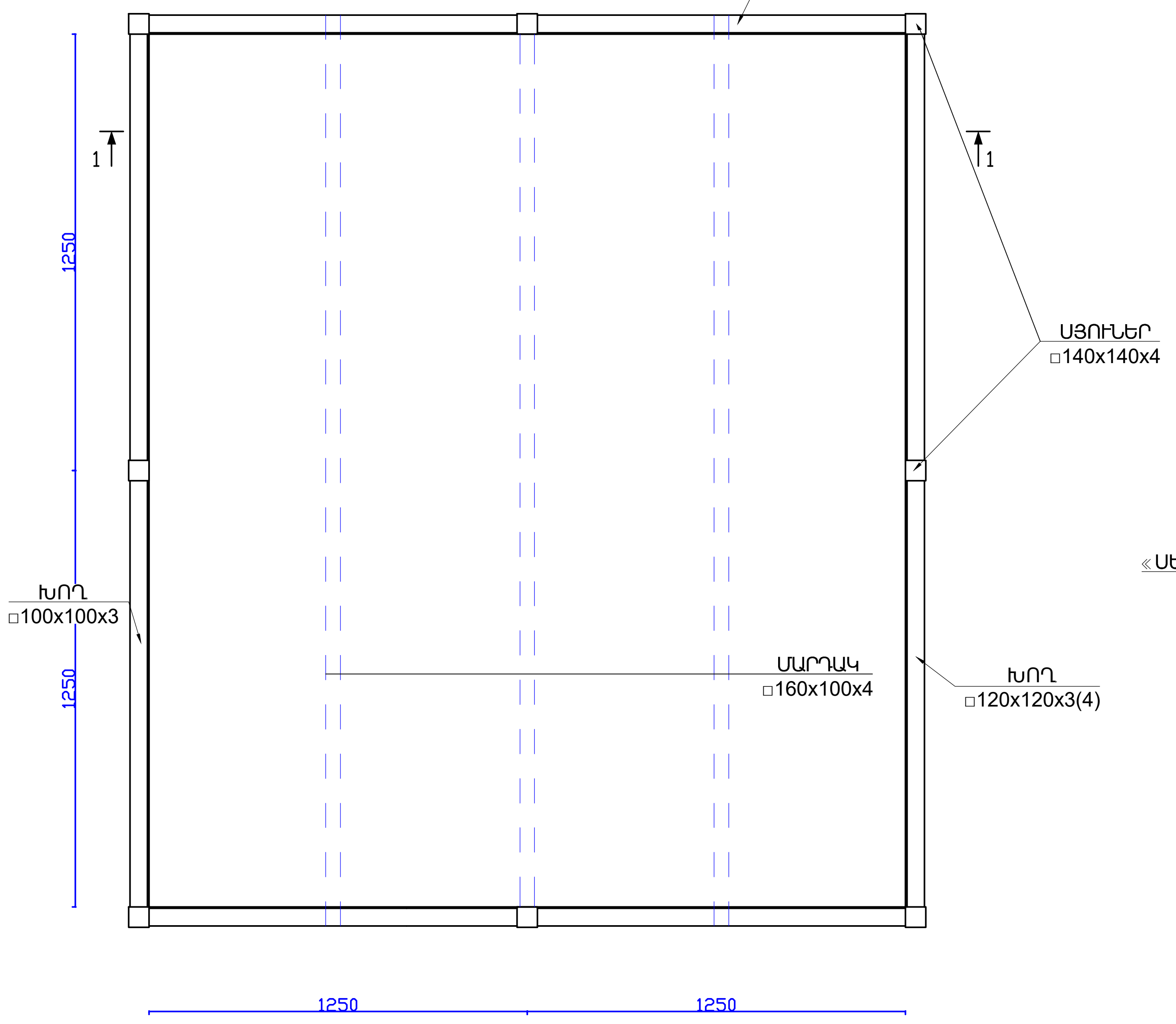

ԿՏՐՎԱԾՔ 1–1

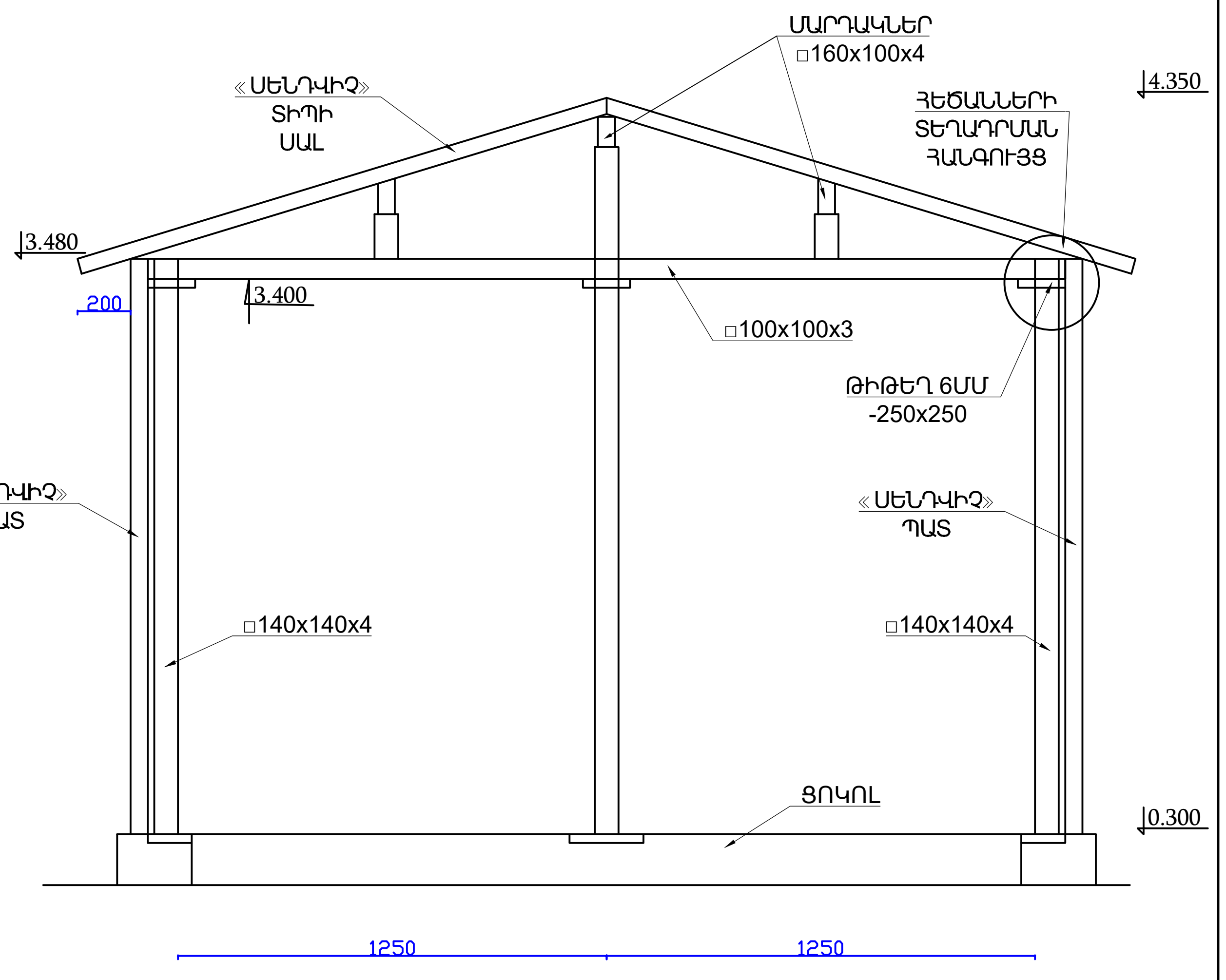

«Ակադեմիկոս Ի.Վ. Եղիազարովի անվան ջրային հիմնահարցերի և հիդրոտեխնիկայի ինստիտուտ» ՓԲԸ			Պատվիրատու- ՀՀ Արագածոտնի մարզի Ապարանի համայնքապետարան	Պայմանագիր N ՀՀ-ԱՄ-ԱՀ-ԳՀԽԾՁԲ-83/24-1	
			Ապարան համայնքի թվով 16 գյուղական բնակավայրերի խմելու ջրի ջրագծերի վերակառուցման ՆՆՓ կազմում՝ **Եղիպատրուշ բնակավայր**		
ՆԳԻ	Հ.Թոքմաջյան		Քլորակայան		Բաժին - 2
Նախագծեց	Հ Քելեջյան				
Ստուգեց	Վ.Թոքմաջյան				
			Կմախքի կրող տարրեր, կտրվածք 1–1	Փուլ	
				Թերթ	Թերթեր
				6	19

ՀԻՄՔԵՐԻ ՀԱՏԱԿԱԳԻԾ

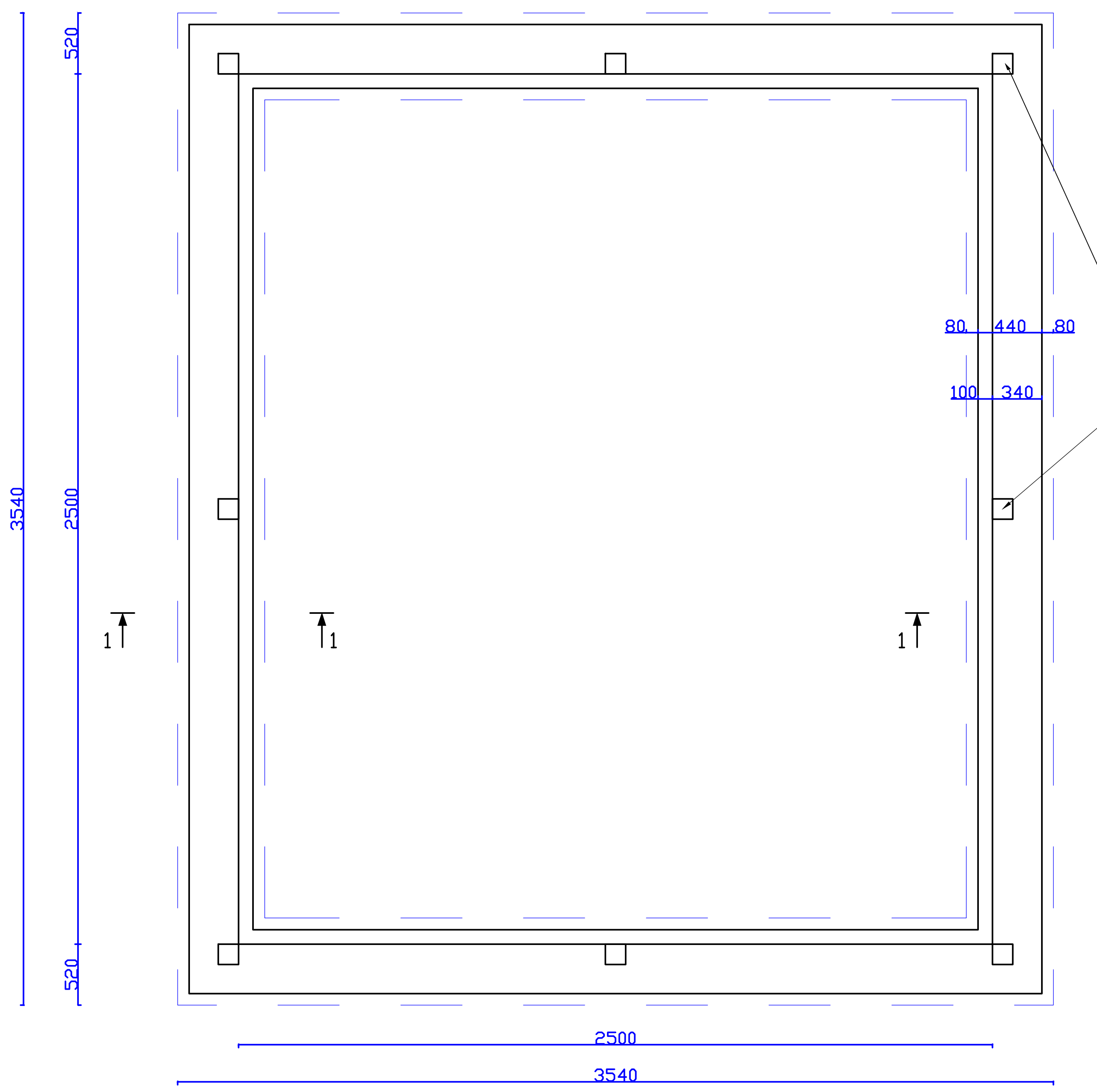

1–1

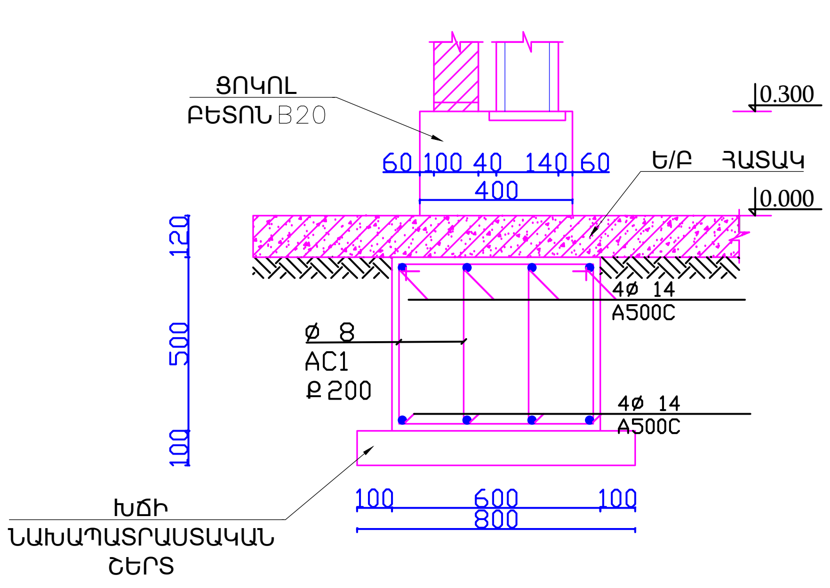

ՍՅՈՒՆԵՐԻ ՏԵՂԱԴՐՄԱՆ
ՀԱՆԳՈՒՅՑ

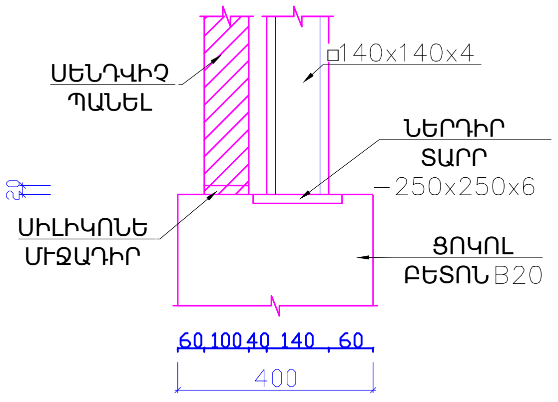

ՀԵԾԱՆՆԵՐԻ ՏԵՂԱԴՐՄԱՆ
ՀԱՆԳՈՒՅՑ

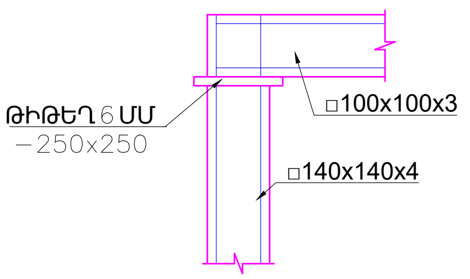

«Ակադեմիկոս Ի.Վ. Եղիազարովի անվան ջրային հիմնահարցերի և հիդրոտեխնիկայի ինստիտուտ» ՓԲԸ			Պատվիրատու- ՀՀ Արագածոտնի մարզի Ապարանի համայնքապետարան	Պայմանագիր N ՀՀ-ԱՄ-ԱՀ-ԳՀԽԾՁԲ-83/24-1
			Ապարան համայնքի թվով 16 գյուղական բնակավայրերի խմելու ջրի ջրագծերի վերակառուցման ՆՆՓ կազմում՝ **Եղիպատրուշ բնակավայր**	
ՆԳԻ	Հ.Թոքմաջյան		Քլորակայան	Բաժին - 2
Նախագծեց	Հ Քելեջյան			
Ստուգեց	Վ.Թոքմաջյան			
			Հիմքերի հատակագիծ, հանգույցներ	Փուլ
				Թերթ: 7 / Թերթեր: 19

ԱՇԽԱՏԱՆՔԱՅԻՆ ԳԾԱԳՐԵՐԻ ՀԻՄՆԱԿԱՆ ԼՐԱԿԱԶՄԻ ԱՄՓՈՓԱԳԻՐ

№	ԱՇԽԱՏԱՆՔՆԵՐԻ ԱՆՎԱՆՈՒՄ	ԾԱՆՈԹՈՒԹՅՈՒՆ
1	Ընդհանուր տվյալներ	Թերթ – 34
2	Շինարարական աշխատանքների կատարման ժամանակացույց, տեխնիկական մասնագրեր	Թերթ – 35
3	Քլորակայանի հատակագիծ, Մ 1: 25	Թերթ – 36
4	Քլորաջրի պատրաստման սարքի սխեմա, մասնագիր, խողովակների միացման հանգույցներ	Թերթ – 37
5	Կուտակային հոր միաձույլ ե/բ հիմնային սալի, ծածկի սալի հատակագիծ, մասնագիր	Թերթ – 38
6	Կուտակային հոր, կտրվածքներ 1-1 և 2-2	Թերթ – 39

ԲԱՑԱՏՐԱԳԻՐ

ՆԱԽԱԳԻԾԸ ԿԱՏԱՐՎԵԼ Է ՀԱՄԱՁԱՅՆ.
ա) ՊԱՏՎԻՐԱՏՈՒԻ ԱՌԱՋԱԴՐԱՆՔԻ
բ) ԳՈՐԾՈՂ ՇԻՆԱՐԱՐԱԿԱՆ ՆՈՐՄԵՐԻ ԵՎ ԿԱՆՈՆՆԵՐԻ

- ՍՆիՊ 2.04.02 – 84* ՋՐԱՄԱՏԱԿԱՐԱՐՈՒՄ. ԱՐՏԱՔԻՆ ՑԱՆՑԵՐ ԵՎ ԿԱՌՈՒՅՑՆԵՐ
- ՍՆիՊ 2.06 08 – 87 ԲԵՏՈՆԵ ԵՎ Ե/ԲԵՏՈՆԵ ԿՈՆՍՏՐՈՒԿՑԻԱՆԵՐ՝ ՀԻԴՐՈՏԵԽՆԻԿԱԿԱՆ ԿԱՌՈՒՅՑՎԱԾՔՆԵՐԻ
- ՍՆիՊ 2.06 01 – 86 ՀԻԴՐՈՏԵԽՆԻԿԱԿԱՆ ԿԱՌՈՒՅՑՆԵՐ. ՆԱԽԱԳԾՄԱՆ ՀԻՄՆԱԿԱՆ ԴՐՈՒՅԹՆԵՐ:
- ՍՆիՊ 3.05.04 – 85* ՋՐԱՄԱՏԱԿԱՐԱՐՄԱՆ ԵՎ ԿՈՅՈՒՂՈՒ ԱՐՏԱՔԻՆ ՑԱՆՑԵՐ ԵՎ ԿԱՌՈՒՅՑՎԱԾՔՆԵՐ:
- ՍՆիՊ 3. 02.01 – 87 ՀՈՂԱՅԻՆ ԿԱՌՈՒՅՑՎԱԾՔՆԵՐ. ՀԻՄՆԱՏԱԿԵՐ ԵՎ ՀԻՄՔԵՐ
- ՀՀՇՆ 33-01-2014 ՀԻԴՐՈՏԵԽՆԻԿԱԿԱՆ ԿԱՌՈՒՑՎԱԾՔՆԵՐ. ՀԻՄՆԱԿԱՆ ԴՐՈՒՅԹՆԵՐ
- ՍՆիՊ III – 42 – 80 ՄԱՅՐՈՒՂԱՅԻՆ ԽՈՂՈՎԱԿԱՇԱՐԵՐ

Շինարարության ընթացքում կառուցվածքների տեղերը ենթակա են ճշգրտման տեղում ըստ փաստացի իրավիճակի:
Խողովակների նախապատրաստական և պաշտպանիչ շերտերը նախատեսվում են իրականացնել ավազից:

Շինարարական նյութերը, խողովակները, սարքերը և սարքավորումները պետք է լինեն նոր և նախկինում չօգտագործված:

Շինարարական աշխատանքների ազդեցությունը շրջակա միջավայրի վրա հիմնականում սպասվում է հողային աշխատանքների, խողովակների եռակցման, հիդրոմեկուսացման աշխատանքների իրականացման ժամանակ, բետոնային աշխատանքների կատարման ընթացքում և շինարարական մեքենաների աշխատանքից (գազերի արտանետումներ, քսուքային յուղեր, փոշի, աղմուկ):

Շինարարական աշխատանքները պետք է կատարվեն այնպես, որպեսզի կանխվի շրջակա միջավայրի քայքայումը և լավագույն ձևով պահպանվի բնական լանդշաֆտը: Շրջակա միջավայրը պետք է պաշտպանված լինի Կապալառուների ոչ պիտանի, քայքայող գործողություններից, բացառությամբ այն դեպքերի, երբ իրականացվում են հիմնական անհրաժեշտ աշխատանքներ: Շինարարական աշխատանքների ավարտվելուն պես անհրաժեշտ է իրականացնել վերականգնման աշխատանքներ, բարեկարգել տարածքը՝ կանխելու համար շրջակա միջավայրի հետագա քայքայումը:

Շինարարական կազմակերպությունը գնահատման ընթացքում, տեղում մանրամասն պետք է ուսումնասիրի բոլոր աշխատանքների տեսակները ըստ ծավալաթերթի և գծագրերի: Անհրաժեշտ է կազմել շինարարական աշխատանքների իրականացման տեխնոլոգիական սխեմաներ և շինարարության կազմակերպման սխեմաները: Այդ սխեմաներում ներառվելու են նաև շինարարության ընթացքում առաջացող հնարավոր բարդությունները:

Վերոհիշյալ աշխատանքները կամ այլ աշխատանքների տեսակները, որոնք պայմանավորված են շինարարության կազմակերպման և շինարարության իրականացման տեխնոլոգիաների հետ, անհրաժեշտ է ներառել ծավալաթերթ – նախահաշվում ներկայացված միավորի արժեքներում:

«Ակադեմիկոս Ի.Վ. Եղիազարովի անվան ջրային հիմնահարցերի և հիդրոտեխնիկայի ինստիտուտ» ՓԲԸ		Պատվիրատու- ՀՀ Արագածոտնի մարզի Ապարանի համայնքապետարան	Պայմանագիր N ՀՀ-ԱՄ-ԱՀ-ԳՀԽԾՁԲ-83/24-1	
		Ապարան համայնքի թվով 16 գյուղական բնակավայրերի խմելու ջրի ջրագծերի վերակառուցման ՆՆՓ կազմում՝ **Եղիպատրուշ բնակավայր**		
ՆԳԻ	Հ.Թոքմաջյան	քլորակայան	Բաժին - 2	
Նախագծեց	Հ,Քելեչյան			
Ստուգեց	Վ.Թոքմաջյան			
		Ընդհանուր տվյալներ	Փուլ	
			Թերթ	Թերթեր
			8	19

1. Մասնակիցների «Աշխատանքային ռեսուրսներ և «Տեխնիկական միջոցներ, «Մասնագիտական փորձառությունե որակավորման չափանիշներին ներկայացվող պահանջները

- «Աշխատանքային ռեսուրսներե որակավորման չափանիշ - մասնակցի աշխատակազմում պետք է ընդգրկված լինեն առնվազն՝

Հ/Հ	Անվանումը	/որակավորումը, ոլորտը/	Քանակը /մարդ/	Աշխատանքային փորձ
1	Աշխղեկ	բարձրագույն կրթությամբ ինժեներ-շինարար / հիդրոտեխնիկական շինարարություն	1	3 տարի
2	Պողպատե խող. եռակցող	ցանկացած	1	3 տարի
3	Պոլիէթիլենե խող. եռակցող	ցանկացած	1	3 տարի
4	Բանվոր	ցանկացած	3	-

«Տեխնիկական միջոցներե որակավորման չափանիշ – մասնակիցը պետք է ունենա հետևյալ տեխնիկական միջոցները.

Հ/Հ	Տեխնիկական միջոցի անվանումը	Տիպը	Պահանջվող քանակը
1	Էքսկավատոր	V=0.25-0.5խմ	1
2	Ինքնաթափ Բեռնատար	առնվազն 8 տ բեռնատարողությամբ	1
3	Շարժական էլեկտրաեռակցման սարքավորում	ցանկացած տիպի	1
4	Խողովակատար մեքենա	10 տ բեռնատարողությամբ	1
5	Ավտոամբարձիչ	սլաքի թռիչքը 16 մ, բեռնատարողությունը 6 տ	1
6	Թեոդոլիտ	ցանկացած տիպի	1

«Մասնագիտական փորձառություն» որակավորման չափանիշ - նախկինում կատարված պայմանագիրը (կամ պայմանագրերը) գնահատվում է (կամ գնահատվում են) նմանատիպ, եթե դրա (դրանց) շրջանակներում կատարված աշխատանքների ծավալը (կամ հանրագումարային ծավալը)՝ գումարային արտահայտությամբ, պակաս չէ տվյալ գնման ընթացակարգի շրջանակներում մասնակցի ներկայացրած գնային առաջարկի հիսուն տոկոսից, որից առնվազն մեկ պայմանագրի շրջանակներում կատարված աշխատանքների ծավալը գումարային արտահայտությամբ պակաս չէ տվյալ գնման ընթացակարգի շրջանակներում մասնակցի ներկայացրած գնային առաջարկի քսան տոկոսից:

Նմանատիպ են համարվում՝ հիդրոտեխնիկական լիցենզիայի ներքո շինարարական աշխատանքների կատարումը:

2. Աշխատանքների կատարման համար պահանջվող լիցենզիան

աշխատանքների համար պահանջվում է հետևյալ լիցենզիայի տեսակները.
շինարարության իրականացում ըստ քաղաքաշինության հետևյալ ոլորտի՝
-ՀԻԴՐՈՏԵԽՆԻԿԱԿԱՆ

3. ԺԱՄԿԵՏՆԵՐ
Կապալի օբյեկտի, դրա առանձին մասերի (կոնստրուկցիաներ և այլն) և օգտագործված նյութերի երաշխիքային

Հ/Հ	Նյութերի տեսակները	Երաշխիքային նվազագույն ժամկետ (տարի)
1	Մետաղ	30
2	Խողովակ	30
3	Բետոն	30

ՔԼՈՐԱԿԱՅԱՆԻ ԿԱՌՈՒՑՈՒՄ

ՇԻՆԱՐԱՐԱԿԱՆ ԱՇԽԱՏԱՆՔՆԵՐԻ ԿԱՏԱՐՄԱՆ ԺԱՄԱՆԱԿԱՑՈՒՅՑ

ԱՇԽԱՏԱՆՔՆԵՐԻ ԱՆՎԱՆՈՒՄԸ	ՇԻՆԱՐԱՐԱԿԱՆ ԱՇԽԱՏԱՆՔՆԵՐԻ ԿԱՏԱՐՄԱՆ ԺԱՄԱՆԱԿԱՑՈՒՅՑԸ ԸՍՏ ԱՄԻՍՆԵՐԻ		
	1 /30 ՕՐ/	2 /30 ՕՐ/	3 /30 ՕՐ/
ՇԻՆԱՐԱՐԱԿԱՆ ԱՇԽԱՏԱՆՔՆԵՐԻ ՆԱԽԱՊԱՏՐԱՍՏՄԱՆ ԱՇԽԱՏԱՆՔՆԵՐ			
ՔԼՈՐԱԿԱՅԱՆԻ ԿԱՌՈՒՑՈՒՄ			
ՓՈՍՈՐԱԿԻ ԵՎ ԽՐԱՄՈՒՂՈՒ ՄՇԱԿՈՒՄ ԳՐՈՒՆՏՆԵՐՈՒՄ ԷՔՍԿԱՎԱՏՈՐՈՎ, ԿՈՂԱԼԻՑՔՈՎ			
ՓՈՍՈՐԱԿԻ ԵՎ ԽՐԱՄՈՒՂՈՒ ՄՇԱԿՈՒՄ ԳՐՈՒՆՏՆԵՐՈՒՄ ՁԵՌՔՈՎ, ԿՈՂԱԼԻՑՔՈՎ			
ՆԱԽԱՊԱՏՐԱՍՏԱԿԱՆ ՇԵՐՏԻ ԻՐԱԿԱՆԱՑՈՒՄ ԱՎԱԶԻՑ			
ԽՈՂՈՎԱԿՆԵՐԻ ՄՈՆՏԱԺՈՒՄ			
ՊԱՇՏՊԱՆԻՉ ՇԵՐՏԻ ԻՐԱԿԱՆԱՑՈՒՄ ԱՎԱԶԻՑ			
ՀՈՐԵՐԻ ԵՎ ՀԱՆԳՈՒՅՑՆԵՐԻ ԻՐԱԿԱՆԱՑՈՒՄ			
ՀԱՅՏՆԱԲԵՐՎԱԾ ԹԵՐՈՒԹՅՈՒՆՆԵՐԻ ՎԵՐԱՑՄԱՆ, ՏԱՐԱԾՔԻ ՄԱՔՐՄԱՆ ԱՇԽԱՏԱՆՔՆԵՐ			
ԱՆՀՐԱԺԵՇՏ ՓԱՍՏԱԹՂԹԵՐԻ ՆԱԽԱՊԱՏՐԱՍՏՈՒՄ, ՇԱՀԱԳՈՐԾՄԱՆ ՀԱՆՁՆՈՒՄ			

Քլորակայանի գլխավոր հատակագիծ
Մ 1:25

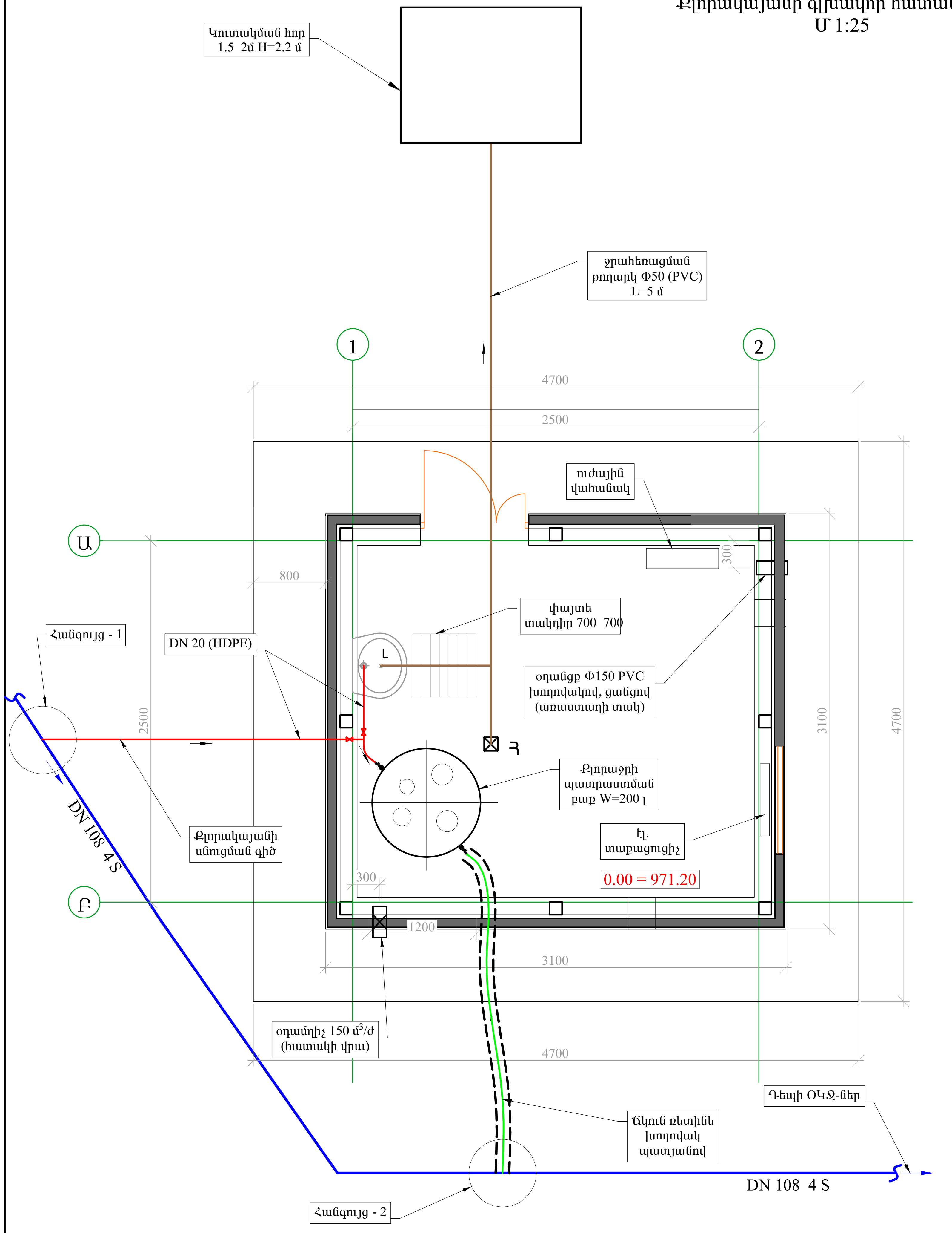

Քլորակայանի մասնագիր

№	Անվանում	Չափմ. միավ.	Քանակը
1	2	3	4
	2. Տեխնոլոգիական խողովակաշարեր և ձևավոր մասեր		
1	Քլորաջրի պատրաստման սարքի ձեռքբերում և մոնտաժում (Դոզավորման բաք 200լ, Էլ. Խառնիչ 200լ բաքի համար, Պոլիէթիլենե ճկուն ճնշումային խողովակ, Դոզավորման պոմպի միակցման դետալների հավաքացու, Դոզավորման պոմպի ձեռք բերում և մոնտաժում DDC–6–10, բազմաֆունկցիոնալ փական, ճնշման ապահովման կափույր, ինժեկտոր մղիչ փականով, միակցման դետալ երկկողմ ճկուն խողովակ, միակցման դետալ ճկուն խողովակ, եռաբաշխիչ ճկուն խողովակ ներծծման խողովակ, թողարկային ծորակ, բաքի թողարկային ծորակ)	կոմպլ.	1
2	Պոլիէթիլենե եռակցվող խողովակներ DN20 (HDPE)	մ	8
3	Պոլիէթիլենե եռակցվող պատյան խողովակներ DN40 (HDPE)	մ	7
4	Պոլիէթիլենե (PVC) լայնուկավոր ջրահեռացման խողովակ DN 50	մ	10
5	Մետաղական գնդային փական DN15	հատ	3
6	Պոլիէթիլեն DN20 (HDPE)-մետաղ DN15(St) կցորդիչ մետաղական արտաքին պարուրակով	հատ	3
7	Խողովակապտուկ (штуцер) DN15, արտաքին պարուրակով	հատ	3
8	Պոլիէթիլենե (HDPE) արմունկ DN 20-40 մմ, α 90°	հատ	5
9	Պոլիէթիլենե (HDPE) եռաբաշխիչ DN20	հատ	1
10	Պոլիվինիլքլորիդե (PVC) լայնուկավոր ջրահեռացման թեք եռաբաշխիչ DN50	հատ	1
11	Պոլիվինիլքլորիդե (PVC) լայնուկավոր ջրահեռացման արմունկ DN50 α 45°	հատ	5
12	Պոլիվինիլքլորիդե (PVC) լայնուկավոր ջրահեռացման արմունկ DN50 α 90°	հատ	1
13	Հոսակ Փ50 մմ	հատ	1
14	Կերամիկական լվացարանակոնք (ներառյալ ծորակ, միակցման դետալներ)	կոմպլ.	1
15	Ջերմամեկուսիչ շերտ պենոպոլիստիրոլե կիսախողովակներով δ=50մմ հաստությամբ	մ	3
16	Օդամղիչ 150 մ³/ժ արտադրողականության	հատ	1
17	Էլեկտրական ջեռուցող մարտկոց (2.0 կՎտ)	հատ	1
18	Պողպատե էլ. եռակցվող խողովակակտոր DN15 (St) միակողմանի արտաքին պարուրակով, L=0.15մ	հատ	3
19	Մետաղական լար Փ 4 մմ	մ	10
20	Փայտե տակդիր 700×700	հատ	1
21	Պոլիմերային աղբաման (տարա) 25լ տարողությամբ	հատ	1
22	Ø15 ռետինե ճկուն խողովակ	մ	10
23	Ե/Բ միաձույլ ուղղանկյուն կուտակման հոր 1.5x2 H=2.2 մ	հատ	1

«Ակադեմիկոս Ի.Վ. Եղիազարովի անվան ջրային հիմնահարցերի և հիդրոտեխնիկայի ինստիտուտ» ՓԲԸ		Պատվիրատու- ՀՀ Արագածոտնի մարզի Ապարանի համայնքապետարան	Պայմանագիր N ՀՀ-ԱՄ-ԱՀ-ԳՀԽԾՋԲ-83/24-1	
		Ապարան համայնքի թվով 16 գյուղական բնակավայրերի խմելու ջրի ջրագծերի վերակառուցման ՆՆՓ կազմում՝ **Եղիպատրուշ բնակավայր**		
ՆԳԻ	Հ.Թոքմաջյան	քլորակայան	Բաժին - 2	
Նախագծեց	Հ,Քելեջյան			
Ստուգեց	Վ.Թոքմաջյան			
		Քլորակայանի հատակագիծ, Մ 1: 25	Փուլ	
			Թերթ	Թերթեր
			10	19

1

ՔԼՈՐԱՋՐԻ ՊԱՏՐԱՍՏՄԱՆ ՍԱՐՔԻ ՍԽԵՄԱ

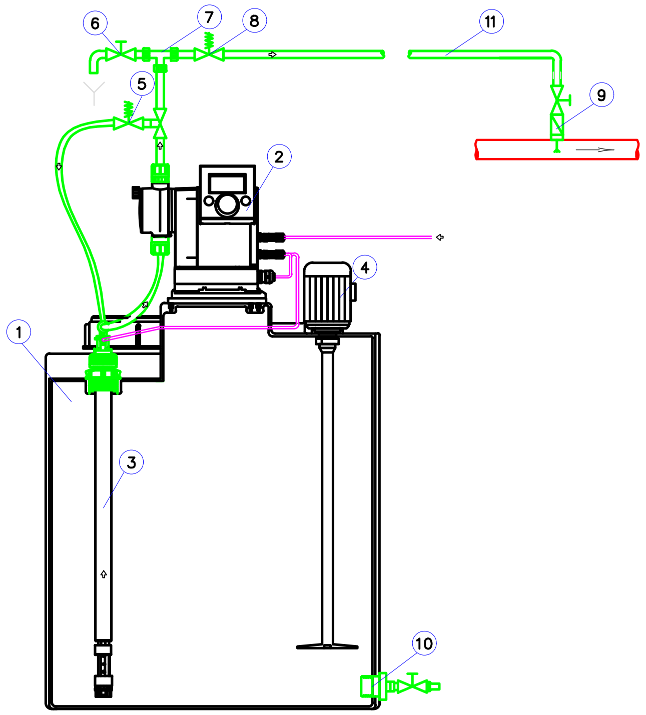

ՔԼՈՐԱՋՐԻ ՊԱՏՐԱՍՏՄԱՆ ՍԱՐՔԻ ՄԱՍՆԱԳԻՐ

Հ/Հ	Ա Ն Վ Ա Ն ՈՒ Մ	Չափ. միավոր	Քանակ
1	Դոզավորման բաք 200 լ	հատ	1
2	Դոզավորման պոմպ (DDC-6-10)	հատ	1
3	Ներծծման խողովակ	հատ	1
4	Էլ. խառնիչ 200 լ բաքի համար	հատ	1
5	Բազմաֆունկցիոնալ փական	հատ	1
6	Թողարկային ծորակ	հատ	1
7	Ճկուն խողովակի եռաբաշխիչ	հատ	1
8	Ճնշման ապահովման կափույր	հատ	1
9	Էժեկտոր մղիչ փականով	հատ	1
10	Բաքի թողարկային ծորակ	հատ	1
11	PE ճկուն ճնշումային խողովակ L=8 մ (6/9-4/U2)	հատ	1
12	Ճկուն խողովակների երկկողմանի միացման դետալ	հատ	2
13	Դոզավորման պոմպի միացման դետալների հավաքածու (PP-U2)	կոմպ.	1
14	Ճկուն խողովակի միացման դետալ	հատ	1

ՔԼՈՐԱՋՐԻ ՊԱՏՐԱՍՏՄԱՆ ՍԱՐՔԻ ԵՎ ԼՎԱՑԱՐԱՆԱԿՈՆՔԻ ՍՆՄԱՆ ԽՈՂՈՎԱԿԻ ՄԻԱՑՄԱՆ ՀԱՆԳՈՒՅՑ — 1

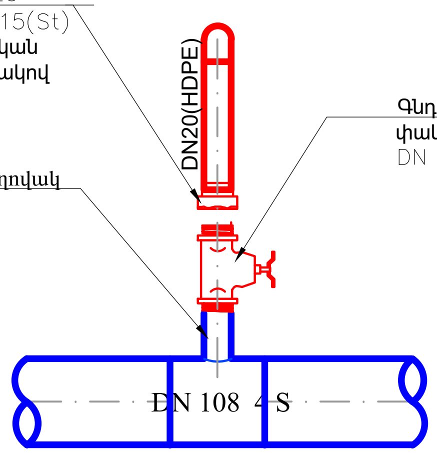

ՔԼՈՐԱՋՐԻ ՍՐՍԿՄԱՆ ԽՈՂՈՎԱԿԻ ՄԻԱՑՄԱՆ ՀԱՆԳՈՒՅՑ– 2

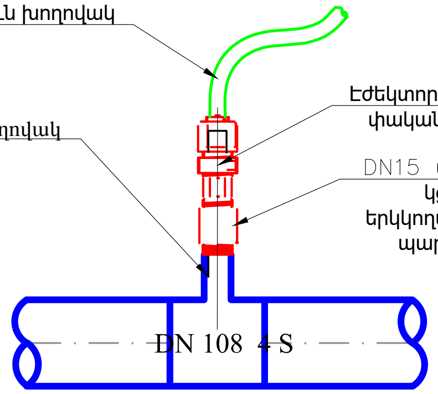

Ծ Ա Ն Ո Թ ՈՒ Թ Յ ՈՒ Ն

- Պոլիէթիլենե DN40(HDPE) պատյան խողովակը նախատեսվում է կառուցել քլորակայանից մինչև քլորաջրի սրսկման հանգույց, որի մեջ նախապես պետք է տեղադրել պողպատե լար, հետագայում քլորաջրի տրման ճկուն խողովակի անցկացման համար:

«Ակադեմիկոս Ի.Վ. Եղիազարովի անվան ջրային հիմնահարցերի և հիդրոտեխնիկայի ինստիտուտ» ՓԲԸ			Պատվիրատու- ՀՀ Արագածոտնի մարզի Ապարանի համայնքապետարան	Պայմանագիր N ՀՀ-ԱՄ-ԱՀ-ԳՀԽԾՁԲ-83/24-1
			Ապարան համայնքի թվով 16 գյուղական բնակավայրերի խմելու ջրի ջրագծերի վերակառուցման ՆՆՓ կազմում՝ **Եղիպատրուշ բնակավայր**	
ՆԳԻ	Հ.Թոքմաջյան		քլորակայան	Բաժին - 2
Նախագծեց	Հ,Քելեջյան			
Ստուգեց	Վ.Թոքմաջյան			
			Քլորաջրի պատրաստման սարքի սխեմա, մասնագիր, խողովակների միացման հանգույցներ	Փուլ
				Թերթ: 11
				Թերթեր: 19

Քլորակայանի գլխավոր հատակագիծ
Մ 1:25

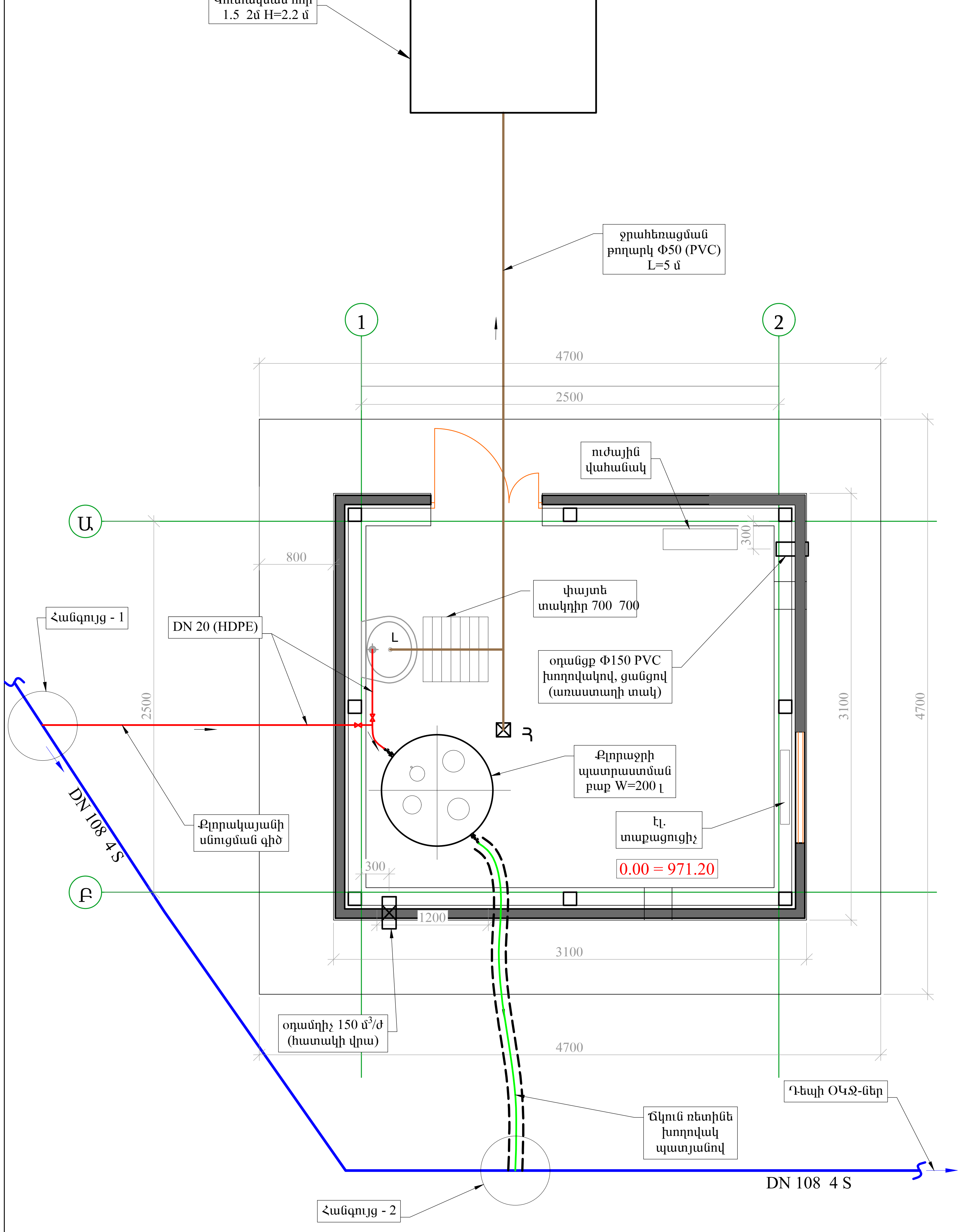

Քլորակայանի մասնագիր

№	Անվանում	Չափմ. միավ.	Քանակը
1	2	3	4
	2. Տեխնոլոգիական խողովակաշարեր և ձևավոր մասեր		
1	Քլորաջրի պատրաստման սարքի ձեռքբերում և մոնտաժում (Դոզավորման բաք 200լ, Էլ. Խառնիչ 200լ բաքի համար, Պոլիէթիլենե ճկուն ճնշումային խողովակ, Դոզավորման պոմպի միակցման դետալների հավաքացու, Դոզավորման պոմպի ձեռք բերում և մոնտաժում DDC–6–10, բազմաֆունկցիոնալ փական, ճնշման ապահովման կափույր, ինժեկտոր մղիչ փականով, միակցման դետալ երկկողմ ճկուն խողովակ, միակցման դետալ ճկուն խողովակ, եռաբաշխիչ ճկուն խողովակ ներծծման խողովակ, թողարկային ծորակ, բաքի թողարկային ծորակ)	կոմպլ.	1
2	Պոլիէթիլենե եռակցվող խողովակներ DN20 (HDPE)	մ	8
3	Պոլիէթիլենե եռակցվող պատյան խողովակներ DN40 (HDPE)	մ	7
4	Պոլիէթիլենե (PVC) լայնուկավոր ջրահեռացման խողովակ DN 50	մ	10
5	Մետաղական զնդային փական DN15	հատ	3
6	Պոլիէթիլեն DN20 (HDPE)-մետաղ DN15(St) կցորդիչ մետաղական արտաքին պարուրակով	հատ	3
7	Խողովակապատուկ (штуцер) DN15, արտաքին պարուրակով	հատ	3
8	Պոլիէթիլենե (HDPE) արմունկ DN 20-40 մմ, α 90°	հատ	5
9	Պոլիէթիլենե (HDPE) եռաբաշխիչ DN20	հատ	1
10	Պոլիվինիլքլորիդե (PVC) լայնուկավոր ջրահեռացման թեք եռաբաշխիչ DN50	հատ	1
11	Պոլիվինիլքլորիդե (PVC) լայնուկավոր ջրահեռացման արմունկ DN50 α 45°	հատ	5
12	Պոլիվինիլքլորիդե (PVC) լայնուկավոր ջրահեռացման արմունկ DN50 α 90°	հատ	1
13	Հոսակ Փ50 մմ	հատ	1
14	Կերամիկական լվացարանակոնք (ներառյալ ծորակ, միակցման դետալներ)	կոմպլ.	1
15	Ջերմամեկուսիչ շերտ պենոպոլիստիրոլե կիսախողովակներով δ=50մմ հաստությամբ	մ	3
16	Օդամղիչ 150 մ³/ժ արտադրողականության	հատ	1
17	Էլեկտրական ջեռուցող մարտկոց (2.0 կՎտ)	հատ	1
18	Պողպատե էլ. եռակցվող խողովակակտոր DN15 (St) միակողմանի արտաքին պարուրակով, L=0.15մ	հատ	3
19	Մետաղական լար Փ 4 մմ	մ	10
20	Փայտե տակդիր 700x700	հատ	1
21	Պոլիմերային աղբաման (տարա) 25լ տարողությամբ	հատ	1
22	Ø15 ռետինե ճկուն խողովակ	մ	10
23	Ե/Բ միաձույլ ուղղանկյուն կուտակման հոր 1.5x2 H=2.2 մ	հատ	1

«Ակադեմիկոս Ի.Վ. Եղիազարովի անվան ջրային հիմնահարցերի և հիդրոտեխնիկայի ինստիտուտ» ՓԲԸ		Պատվիրատու- ՀՀ Արագածոտնի մարզի Ապարանի համայնքապետարան	Պայմանագիր N ՀՀ-ԱՄ-ԱՀ-ԳՀԽԾՁԲ-83/24-1 1	
		Եղիպատրուշի ջրագիծ		
ՆԳԻ	Հ.Թոքմաջյան	Քլորակայան		Բաժին - 2
Նախագծեց	Հ Քելեջյան			
Ստուգեց	Վ.Թոքմաջյան			
		Քլորակայանի հատակագիծ, Մ1: 25	Փուլ	
			Թերթ	Թերթեր
			12	19

ՔԼՈՐԱՋՐԻ ՊԱՏՐԱՍՏՄԱՆ ՍԱՐՔԻ ՍԽԵՄԱ

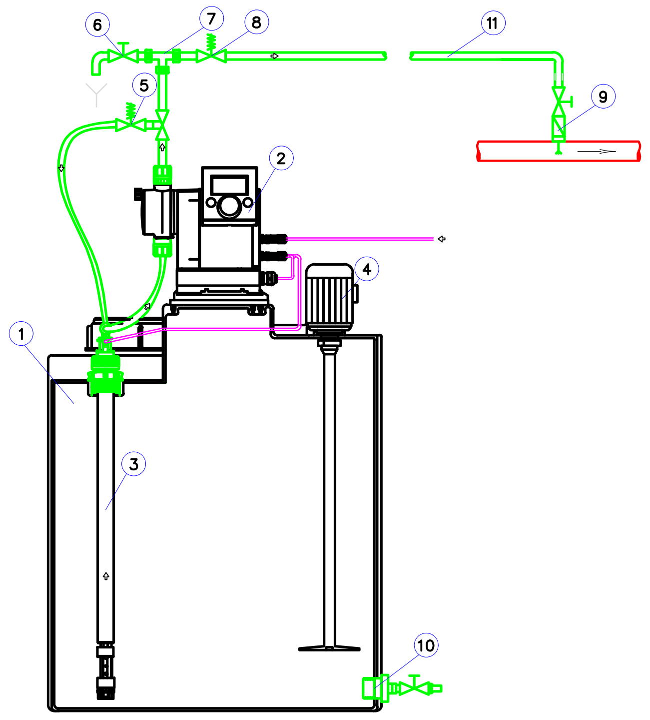

ՔԼՈՐԱՋՐԻ ՊԱՏՐԱՍՏՄԱՆ ՍԱՐՔԻ ՄԱՍՆԱԳԻՐ

Հ/Հ	Ա Ն Վ Ա Ն ՈՒ Մ	Չափ. միավոր	Քանակ
1	Դոզավորման բաք 200 լ	հատ	1
2	Դոզավորման պոմպ (DDC-6-10)	հատ	1
3	Ներծծման խողովակ	հատ	1
4	Էլ. խառնիչ 200 լ բաքի համար	հատ	1
5	Բազմաֆունկցիոնալ փական	հատ	1
6	Թողարկային ծորակ	հատ	1
7	Ճկուն խողովակի եռաբաշխիչ	հատ	1
8	Ճնշման ապահովման կափույր	հատ	1
9	Էժեկտոր մղիչ փականով	հատ	1
10	Բաքի թողարկային ծորակ	հատ	1
11	PE ճկուն ճնշումային խողովակ L=8 մ (6/9-4/U2)	հատ	1
12	Ճկուն խողովակների երկկողմանի միացման դետալ	հատ	2
13	Դոզավորման պոմպի միացման դետալների հավաքածու (PP-U2)	կոմպ.	1
14	Ճկուն խողովակի միացման դետալ	հատ	1

ՔԼՈՐԱՋՐԻ ՍՐՍԿՄԱՆ ԽՈՂՈՎԱԿԻ ՄԻԱՑՄԱՆ ՀԱՆԳՈՒՅՑ– 2

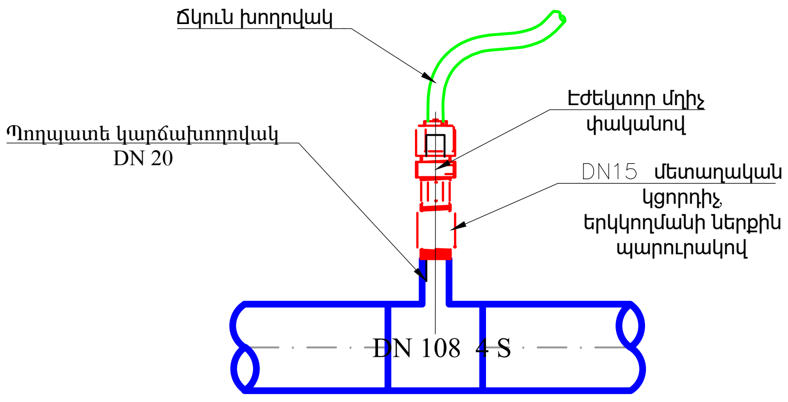

ՔԼՈՐԱՋՐԻ ՊԱՏՐԱՍՏՄԱՆ ՍԱՐՔԻ ԵՎ ԼՎԱՑԱՐԱՆԱԿՈՆՔԻ ՍՆՄԱՆ ԽՈՂՈՎԱԿԻ ՄԻԱՑՄԱՆ ՀԱՆԳՈՒՅՑ – 1

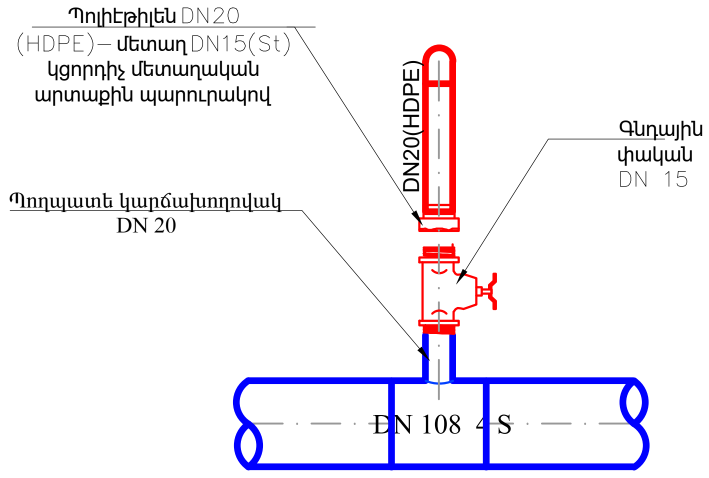

Ծ Ա Ն Ո Թ ՈՒ Թ Յ ՈՒ Ն

- Պոլիէթիլենե DN40(HDPE) պատյան խողովակը նախատեսվում է կառուցել քլորակայանից մինչև քլորաջրի սրսկման հանգույց, որի մեջ նախապես պետք է տեղադրել պողպատե լար, հետագայում քլորաջրի տրման ճկուն խողովակի անցկացման համար:

«Ակադեմիկոս Ի.Վ. Եղիազարովի անվան ջրային հիմնահարցերի և հիդրոտեխնիկայի ինստիտուտ» ՓԲԸ			Պատվիրատու- ՀՀ Արագածոտնի մարզի Ապարանի համայնքապետարան	Պայմանագիր N ՀՀ-ԱՄ-ԱՀ-ԳՀԽԾՁԲ-83/24-1	
			Եղիպատրուշի ջրագիծ		
ՆԳԻ	Հ.Թոքմաջյան		Քլորակայան		Բաժին - 2
Նախագծեց	Հ Քելեջյան				
Ստուգեց	Վ.Թոքմաջյան				
			Քլորաջրի պատրաստման սարքի սխեմա, մասնագիր, խողովակների միացման հանգույցներ	Փուլ	
				Թերթ	Թերթեր
				13	19

ՀԻՄՆԱԿԱՆ ԲԱՆՎՈՐԱԿԱՆ ԳԾԱԳՐԵՐԻ ԼՐԱԿԱԶՄԻ ԱՄՓՈՓԱԳԻՐ

Թերթ	Անվանում	Ծանոթություն
1	Ընդհանուր տվյալներ	Թերթ - 40
2	Էլեկտրական մասի ծավալաթերթ	Թերթ - 41
3	Բաշխիչ վահանի սկզբունքային սխեմա - ԲՎ	Թերթ - 42
4	Քլորակայանի էլեկտրամատակարարման հատակագիծ	Թերթ - 43
5	Քլորակայանի լուսավորության հատակագիծ	Թերթ - 44
6	Քլորակայանի հողանցման հատակագիծ	Թերթ - 45

Հիմնական տեխնիկական ցուցանիշները

Անվանումը	Չափման միվորը	Տեխնիկական տվյալներ
Դրվածքային հզորությունը	կվտ	5,13
Հաշվարկային հզորությունը	կվտ	4,36
Հաշվարկային հոսանքը	Ա	19,82

Պայմանական նշաններ

- Բախիչ պունկտ
- Լուսատու ԼԵԴ տիպի առաստաղի
- Լուսատու ԼԵԴ տիպի պատի դրսի
- Վարդակ հողանցումով
- Անջատիչ պատի միջի տեղակայմամբ երկստեղ
- Հաղորդագիծ

Բացատրագիր

Գծագրերը մշակված են համաձայն ճարտարապետական շինարարական գծագրի ինչպես նաև տեխնոլոգիական :

Նախագծով կատարված է քլորակայանի էլեկտրամատակարարման, լուսավորության և հողակցման հատակագծերը: Էլեկտրամատակարարումը կատարված է համաձայն բաշխիչ վահանի սխեմայի և մալուխների:

Հողանցման դիմադրությունը ստուգվում է տարին երկու անգամ, որի մեծությունը պետք է լինի 4 Օհմից պակաս:

Նախագիծը մշակված է համաձայն գործող նորմաների և կանոնների : Նախատեսված միջոցառումները ապահովում են հրդեհաանվտանգությունը և պայթյունաանվտանգությունը շահագործման ժամանակ:

«Ակադեմիկոս Ի.Վ. Եղիազարովի անվան ջրային հիմնահարցերի և հիդրոտեխնիկայի ինստիտուտ» ՓԲԸ			Պատվիրատու- ՀՀ Արագածոտնի մարզի Ապարանի համայնքապետարան	Պայմանագիր N ՀՀ-ԱՄ-ԱՀ-ԳՀԽԾՁԲ-83/24-1	
			Ապարան համայնքի թվով 16 գյուղական բնակավայրերի խմելու ջրի ջրագծերի վերակառուցման ՆՆՓ կազմում՝ **Եղիպատրուշ բնակավայր**		
ՆԳԻ	Հ.Թոքմաջյան		քլորակայան	Բաժին - 2	
Նախագծեց	Հ,Քելեջյան				
Ստուգեց	Վ.Թոքմաջյան				
			Ընդհանուր տվյալներ	Փուլ	
				Թերթ	Թերթեր
				14	19

N	Պայմ. նշան	ԱՆՎԱՆՈՒՄ	Չ.Մ.	Քանակ
		Ներքին էլեկտրական մաս		
1		Բաշխիչ վահան 8 մոդուլի համար, որի կազմում`	հատ	1
2		Մաֆազ ավտոմատ - 50Ա	հատ	1
3		Մաֆազ ավտոմատ - 20Ա	հատ	2
4		Մաֆազ ավտոմատ - 10Ա	հատ	2
5		Թողարկիչ կառավարման կոճակով- 6Ա	հատ	1
6		Մաֆազ շունտ - 6 մոդուլի համար	հատ	1
		Մալուխ պղնձե ջիղերով կրակ չտարածող, մինչև 0.66կվ լարման, ԹԹ թ-1տիպի հատվածքը`		
7		3x2.5 մմԱ	մ	15
8		3x1.5 մմԱ	մ	10
9		Պլաստմասե պատյան -50մմ	մ	10
		Հողանցում		
1		Անկյունավոր պողպատ 50x50x5մմ, L=2,5մ	մ/կգ	7.7/28.5
2		Շերտավոր պողպատ 40x5մմ	մ/կգ	10/12.7
3		Շերտավոր պողպատ 25x5մմ	մ/կգ	25/19.5
4		Հողային աշխատանք	$մ^3$	2.1

N	Պայմ. նշան	ԱՆՎԱՆՈՒՄ	Չ.Մ.	Քանակ
		Էլեկտրալուսավորության մաս		
4		Լուսատու առաստաղի LED լամպով- 25վտ	հատ	4
5		Լուսատու դրսի պատի LED լամպով- 15վտ, հերմետիկ տիպի, ըստ չափսերի` 250մմ տրամագծով	հատ	1
6		Վարդակ հողանցումով 16Ա 220Վ	հատ	4
7		Անջատիչ երկստեղնավոր 6Ա 220Վ	հատ	1
8		Տեղադրման տուփ	հատ	5
		Միացման տուփ	հատ	1
		Մալուխ պղնձե ջիղերով ԹԹթվչ-0.6 տիպի ըստ կտրվածքի`		
11		3x1.5 մմԱ	մ	20
12		Գոֆռա խողովակ 15մմ	մ	20

«Ակադեմիկոս Ի.Վ. Եղիազարովի անվան ջրային հիմնահարցերի և հիդրոտեխնիկայի ինստիտուտ» ՓԲԸ		Պատվիրատու- ՀՀ Արագածոտնի մարզի Ապարանի համայնքապետարան	Պայմանագիր N ՀՀ-ԱՄ-ԱՀ-ԳՀԽԾՁԲ-83/24-1	
		Ապարան համայնքի թվով 16 գյուղական բնակավայրերի խմելու ջրի ջրագծերի վերակառուցման ՆՆՓ կազմում` **Եղիպատրուշ բնակավայր**		
ՆԳԻ	Հ.Թոքմաջյան	Քլորակայան	Բաժին - 2	
Նախագծեց	Հ,Քելեջյան			
Ստուգեց	Վ.Թոքմաջյան			
		Էլեկտրական մասի ծավալաթերթ	Փուլ	
			Թերթ	Թերթեր
			15	19

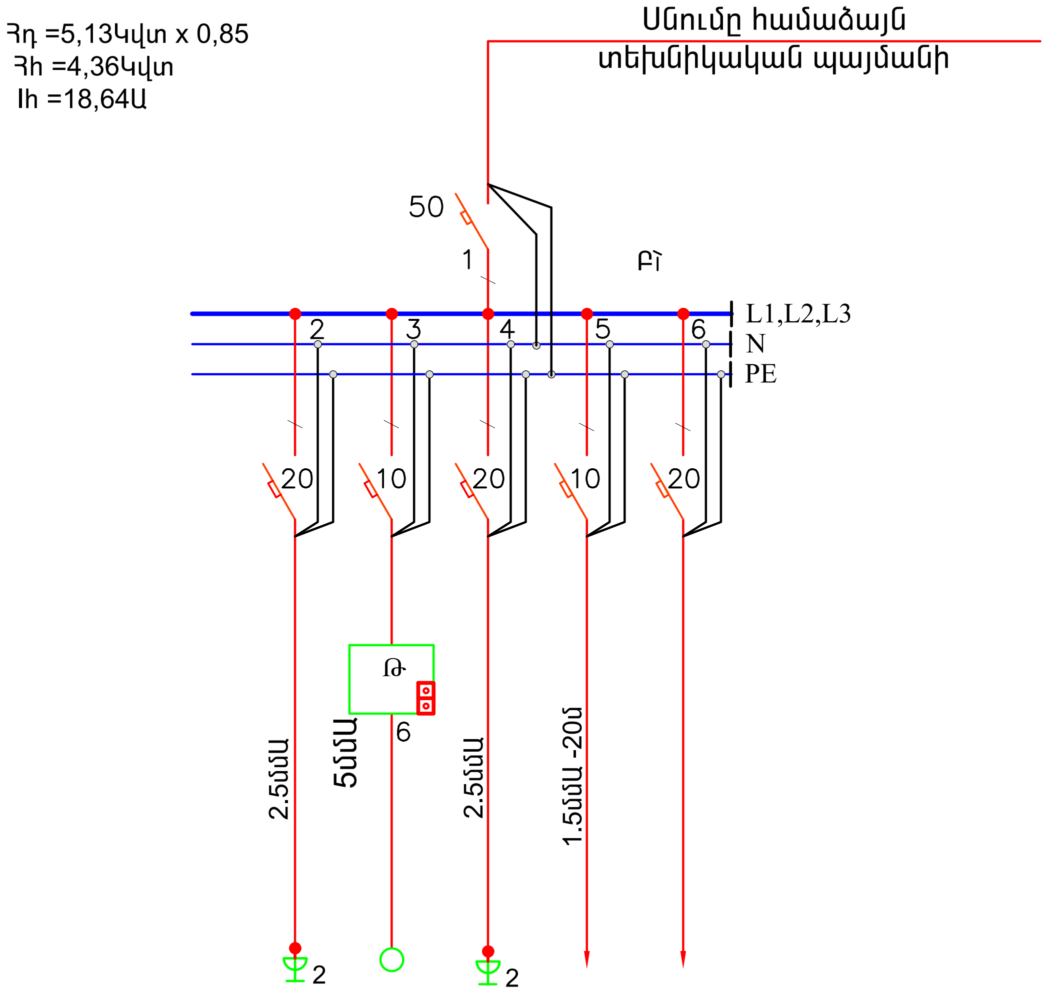

ՀԱՄԱՐՆԵՐ	1	2	3	4	
Հզորություն կվտ	2,5	0,5	2,0	0,115	
	11,4	2,27	9,1		
ՀԱՅՑԵՆ	Քլորի պատրաստման սարք	Օդամղիչ	Էլեկտրատաքացուցիչ	Քլորակայանի Ներքին լուսավորություն	Պահուստային

«Ակադեմիկոս Ի.Վ. Եղիազարովի անվան ջրային հիմնահարցերի և հիդրոտեխնիկայի ինստիտուտ» ՓԲԸ	Պատվիրատու- ՀՀ Արագածոտնի մարզի Ապարանի համայնքապետարան	Պայմանագիր N ՀՀ-ԱՄ-ԱՀ-ԳՀԽԾՁԲ-83/24-1	
	Ապարան համայնքի թվով 16 գյուղական բնակավայրերի խմելու ջրի ջրագծերի վերակառուցման ՆՆՓ կազմում՝ **Եղիպատրուշ բնակավայր**		
ՆԳԻ	Հ.Թոքմաջյան		
Նախագծեց	Հ,Քելեջյան	Քլորակայան	Բաժին - 2
Ստուգեց	Վ.Թոքմաջյան		
		Բաշխիչ վահանի սկզբունքային սխեմա - ԲՎ	Փուլ
			Թերթ: 16
			Թերթեր: 19

Քլորակայանի էլ. մատակարարման հատակագիծ
Մ 1:25

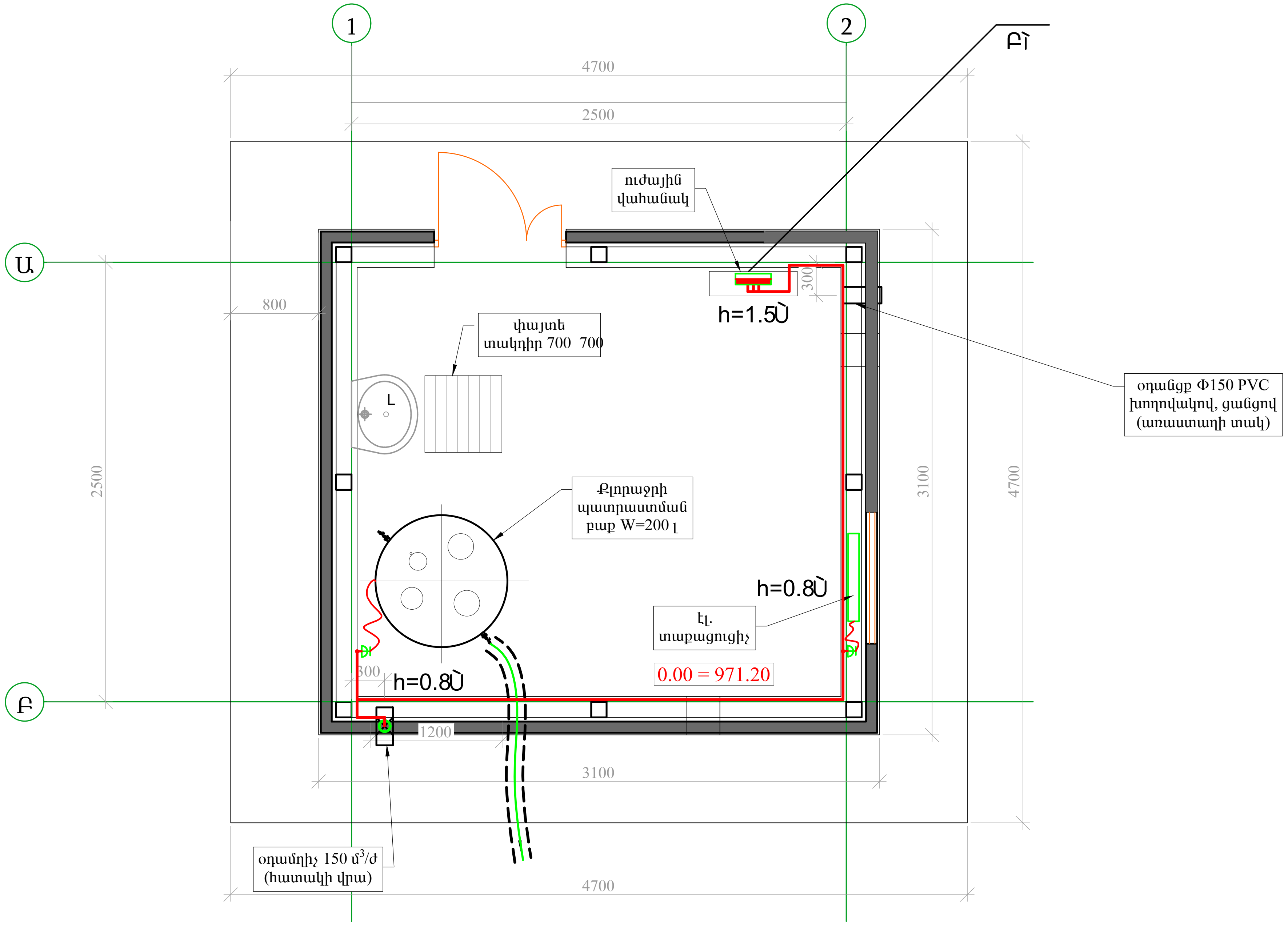

«Ակադեմիկոս Ի.Վ. Եղիազարովի անվան ջրային հիմնահարցերի և հիդրոտեխնիկայի ինստիտուտ» ՓԲԸ			Պատվիրատու- ՀՀ Արագածոտնի մարզի Ապարանի համայնքապետարան	Պայմանագիր N ՀՀ-ԱՄ-ԱՀ-ԳՀԽԾՁԲ-83/24-1	
			Ապարան համայնքի թվով 16 գյուղական բնակավայրերի խմելու ջրի ջրագծերի վերակառուցման ՆՆՓ կազմում՝ **Եղիպատրուշ բնակավայր**		
ՆԳԻ	Հ.Թոքմաջյան		քլորակայան		Բաժին - 2
Նախագծեց	Հ,Քելեջյան				
Ստուգեց	Վ.Թոքմաջյան				
			Քլորակայանի էլ.մատակարարման հատակագիծ	Փուլ	
				Թերթ	Թերթեր
				17	19

ՀԱՏԱԿԱԳԻԾ,
Մ1:25

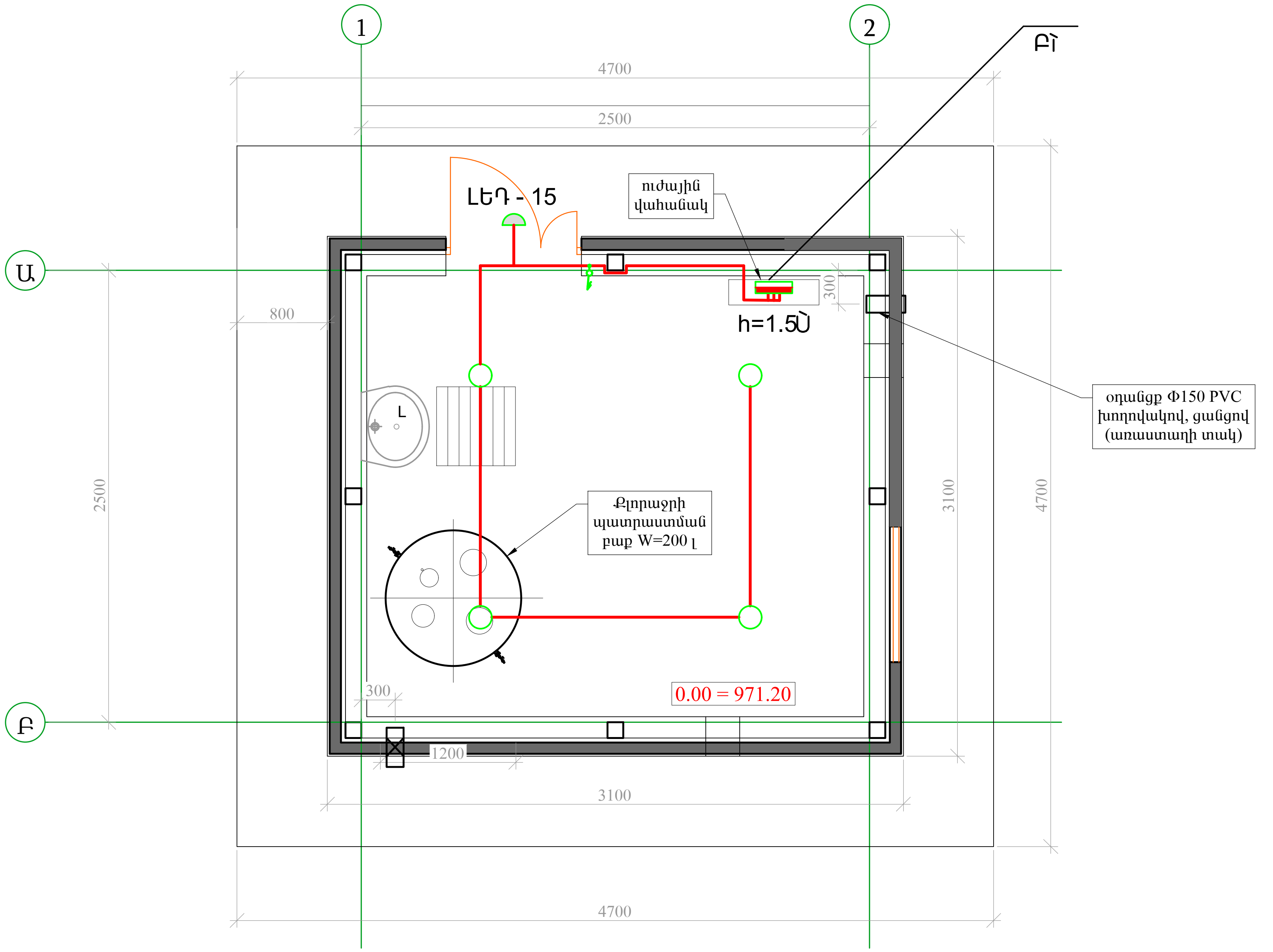

«Ակադեմիկոս Ի.Վ. Եղիազարովի անվան ջրային հիմնահարցերի և հիդրոտեխնիկայի ինստիտուտ» ՓԲԸ			Պատվիրատու- ՀՀ Արագածոտնի մարզի Ապարանի համայնքապետարան	Պայմանագիր N ՀՀ-ԱՄ-ԱՀ-ԳՀԽԾՁԲ-83/24-1	
			Ապարան համայնքի թվով 16 գյուղական բնակավայրերի խմելու ջրի ջրագծերի վերակառուցման ՆՆՓ կազմում՝ **Եղիպատրուշ բնակավայր**		
ՆԳԻ	Հ.Թոքմաջյան		քլորակայան		Բաժին - 2
Նախագծեց	Հ,Քելեջյան				
Ստուգեց	Վ.Թոքմաջյան				
			Քլորակայանի լուսավորության հատակագիծ	Փուլ	
				Թերթ	Թերթեր
				18	19

ՀԱՏԱԿԱԳԻԾ,
Մ1:25

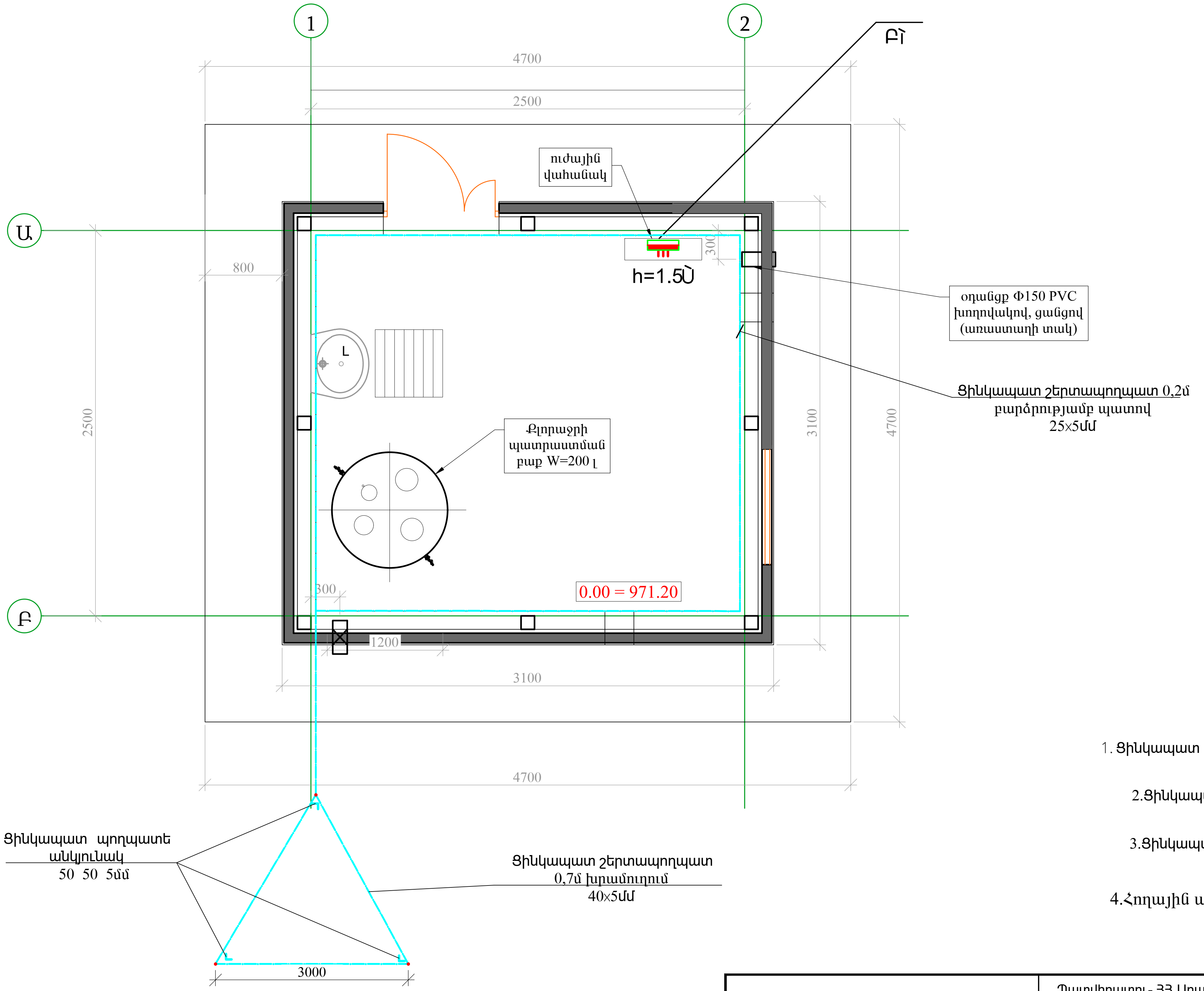

1. Ցինկապատ պողպատե անկյունակ – 7,5/28,5մ/կգ
50 50 5մմ

2. Ցինկապատ շերտապողպատ - 10/12,7մ/կգ
40 5մմ

3. Ցինկապատ շերտապողպատ - 25/19,5մ/կգ
25 5մմ

4. Հողային աշխատանք - 2,1մա

Շերտապողպատը պետք է անցկացնել 0,7մ խորությամբ:

«Ակադեմիկոս Ի.Վ. Եղիազարովի անվան ջրային հիմնահարցերի և հիդրոտեխնիկայի ինստիտուտ» ՓԲԸ			Պատվիրատու- ՀՀ Արագածոտնի մարզի Ապարանի համայնքապետարան	Պայմանագիր N ՀՀ-ԱՄ-ԱՀ-ԳՀԽԾՋԲ-83/24-1	
			Ապարան համայնքի թվով 16 գյուղական բնակավայրերի խմելու ջրի ջրագծերի վերակառուցման ՆՆՓ կազմում՝ **Եղիպատրուշ բնակավայր**		
ՆԳԻ	Հ.Թոքմաջյան		քլորակայան	Բաժին - 2	
Նախագծեց	Հ,Քելեջյան				
Ստուգեց	Վ.Թոքմաջյան				
			Քլորակայանի հողանցման հատակագիծ	Փուլ	
				Թերթ	Թերթեր
				19	19